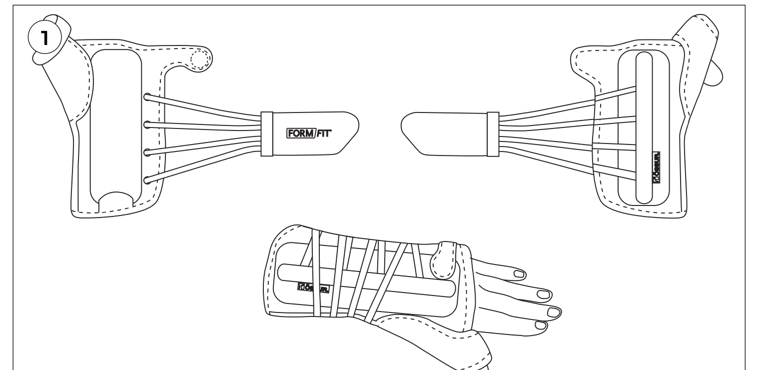

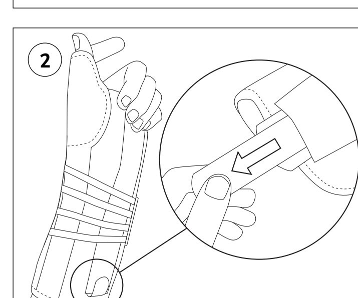

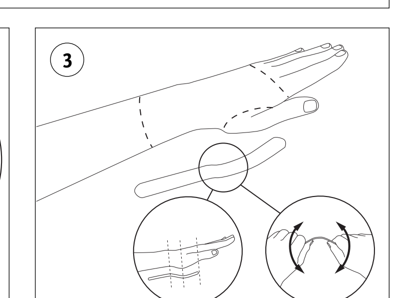

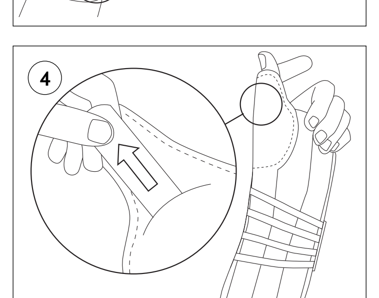

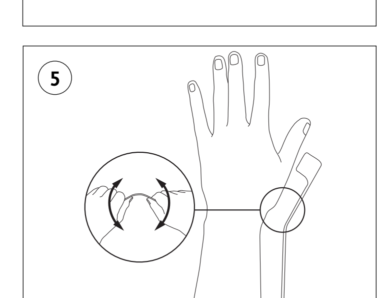

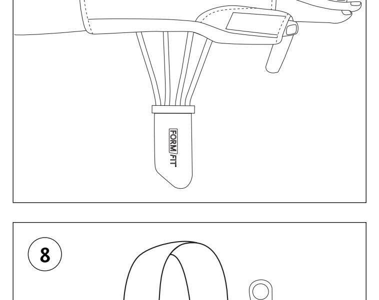

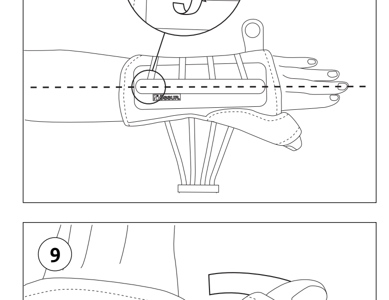

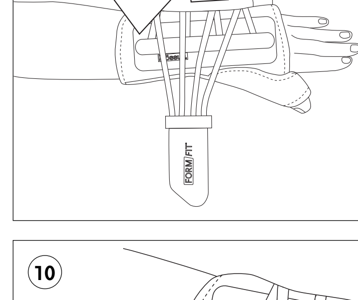

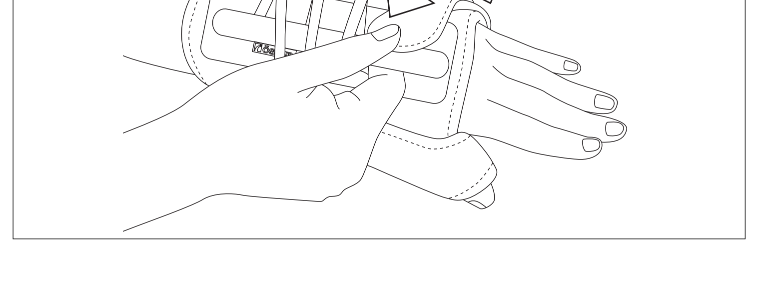

ENGLISH

MD Medical Device

INTENDED USE
The device is intended to restrict motion of the wrist and/or thumb

Indications for use
For conditions that may benefit from restricting motion of the wrist and thumb, such as
- Mild to moderate sprains and strains
- Tendonitis
- Post-cast healing
- Other selected soft tissue injuries
- Gamekeeper's Thumb
- DeQuervain's Tendonitis
- Selected scaphoid injuries.

No known contraindications.

Warnings and Cautions:
The device should be used directly on intact skin and never over an open wound.
- Care should be taken not to overtighten the device.
- Patients with already compromised blood circulation in their extremities, like those with diabetes or peripheral vascular disease, need to be extra careful and are advised to consult with a healthcare professional before using the device. If you experience pain, swelling, sensation changes, or if your extremity shows signs of insufficient blood flow (turns blue, white, or cold) while using this device, discontinue the use immediately and consult with a healthcare professional.

GENERAL SAFETY INSTRUCTIONS
Read these instructions carefully before use. Keep them for future reference.
Any serious incident in relation to the device must be reported to the manufacturer and relevant authorities.
The patient should stop using the device and contact a healthcare professional:
- If there is a change or loss in device functionality, or if the device shows signs of damage or wear hindering its normal functions.
- If any pain, skin irritation, or unusual reaction occurs with the use of the device.

The device is for single patient – multiple use.

USAGE
Size Selection
Measure the wrist circumference. The sizing chart is shown on the package.

Device Application
1. Unfasten all straps.
2. Slide onto the hand. Be sure the thumb part on the side of the device is aligned **(Fig. 4)**.
3. Insert the thumb into the thumb guide provided on the brace until it encloses the metacarpophalangeal joint. Tighten the thumb part. The thumb end joint remains freely movable **(Fig. 9)**.
4. Remove and reposition the dorsal stay. Align the dorsal stay with the middle of the hand/finger **(Fig. 7)**.
5. Pull Quick-Pull closure strap to tighten laces. Wrap strap around device and secure the hook and loop closure **(Fig. 8)**.
6. Fasten the strap on the ulnar side to secure the wrist **(Fig. 10)**.
7. The palmar and thumb stay can be removed from the device in order to bend to suit the contours of your wrist and thumb. To do this, pull the stay out of the pocket on the underside of the device **(Fig. 2,3,4,5)**.

Device removal
Unfasten all straps. Slide the device from the hand.

Cleaning and care
- Hand-wash using mild detergent and rinse thoroughly.
- Air dry.

Note: Do not machine-wash, tumble dry, iron, bleach, or wash with fabric softener.
Note: Avoid contact with salt water or chlorinated water. In case of contact, rinse with fresh water and air dry.

DISPOSAL
The device and packaging must be disposed of in accordance with respective local or national environmental regulations.

LIABILITY
Össur does not assume liability for the following:
- Device not maintained as instructed by the instructions for use.
- Device assembled with components from other manufacturers.
- Device used outside of recommended use condition, application, or environment.

DEUTSCH

MD Medizinprodukt

VERWENDUNGSZWECK
Das Produkt ist zur Bewegungseinschränkung des Handgelenks und/oder Daumens vorgesehen

Indikationen
Bei Beschwerden, bei denen eine Bewegungseinschränkung des Handgelenks und des Daumens erforderlich ist, z. B.:
- Leichte bis moderate Verstauchungen und Zerrungen
- Sehnenentzündungen
- Versorgung nach Ablegen des Gipsverbandes
- Verletzungen von Weichteilen
- Skidaumen
- De-Quervain-Krankheit
- Bestimmte Kahnbeinverletzungen

Keine bekannten Kontraindikationen.

Warnungen und Vorsichtshinweise:
Das Produkt sollte direkt auf intakter Haut und niemals über einer offenen Wunde verwendet werden.
- Achten Sie darauf, dass das Produkt nicht zu fest angezogen wird.
- Patienten, deren Blutzirkulation in den Extremitäten bereits beeinträchtigt ist, wie z. B. Diabetiker oder Patienten mit peripheren Verschlusskrankheiten, müssen besonders vorsichtig sein und sollten sich vor der Verwendung des Produkts von einem Arzt beraten lassen. Wenn Sie während der Verwendung dieses Produkts Schmerzen, Schwellungen oder Empfindungsänderungen verspüren oder wenn Ihre Extremität Anzeichen einer unzureichenden Durchblutung aufweist (blau, weiß oder kalt wird), brechen Sie die Verwendung sofort ab und wenden Sie sich an einen Arzt.

ALLGEMEINE SICHERHEITSHINWEISE
Lesen Sie diese Einweisung vor dem Gebrauch sorgfältig durch. Bewahren Sie sie zur späteren Verwendung auf.
Jeder schwerwiegende Vorfall in Bezug auf das Produkt muss dem Hersteller und den zuständigen Behörden gemeldet werden.
Der Patient sollte die Verwendung des Produkts einstellen und einen Arzt aufsuchen:
- Wenn sich die Funktionalität des Produkts verändert oder verloren geht oder wenn das Produkt Anzeichen von Beschädigung oder Verschleiß aufweist, die seine normalen Funktionen beeinträchtigen.
- Wenn bei der Verwendung des Produkts Schmerzen, Hautreizungen oder ungewöhnliche Reaktionen auftreten.

Dieses Produkt ist nur für die mehrfache Anwendung am einzelnen Patienten bestimmt.

VERWENDUNG
Auswahl der Größe
Messen Sie den Umfang des Handgelenks. Die Größentabelle ist auf der Verpackung abgebildet.

Produktanwendung
1. Lösen Sie alle Gurte.
2. Ziehen Sie das Produkt über die Hand. Stellen Sie sicher, dass die Daumenführung an der Seite des Produkts korrekt ausgerichtet ist **(Abb. 4)**.
3. Schieben Sie den Daumen in die Daumenführung an der Orthese, bis das Fingergrundgelenk umschlossen ist. Befestigen Sie die Daumenführung. Das Daumenendgelenk bleibt frei beweglich **(Abb. 9)**.
4. Entfernen Sie die Dorsalschiene und setzen Sie sie erneut ein. Richten Sie die Dorsalschiene an der Handmitte/den Finger aus **(Abb. 7)**.
5. Ziehen Sie am Quick-Pull-Verschlussgurt, um die Schnürbänder festzuziehen. Wickeln Sie den Gurt um das Produkt und schließen Sie den Klettverschluss **(Abb. 8)**.
6. Befestigen Sie den Gurt auf der ulnaren Seite, um das Handgelenk zu fixieren **(Abb. 10)**.
7. Die Palmar- und Daumenschiene kann vom Produkt abgenommen werden, um sie an die Konturen des Handgelenks und des Daumens anzupassen. Ziehen Sie dazu die Stange aus der Tasche an der Unterseite des Produkts **(Abb. 2, 3, 4, 5)**.

Entfernen des Produkts
Lösen Sie alle Gurte. Ziehen Sie das Produkt von der Hand ab.

Reinigung und Pflege
- Handwäsche mit mildem Waschmittel und gründlich ausspülen.
- An der Luft trocknen.

Hinweis: Nicht in der Maschine waschen, im Trockner trocknen, bügeln, bleichen oder mit Weichspüler waschen.
Hinweis: Vermeiden Sie den Kontakt mit Salzwasser oder gechlortem Wasser. Bei Kontakt mit Frischwasser abspülen und an der Luft trocknen.

ENTSORGUNG
Das Gerät und die Verpackung sind gemäß den vor Ort geltenden oder nationalen Vorschriften umweltgerecht zu entsorgen.

HAFTUNG
Össur übernimmt in den folgenden Fällen keine Haftung:
- Das Gerät wird nicht gemäß der Gebrauchsanweisung gewartet.
- Das Gerät wird mit Bauteilen anderer Hersteller montiert.
- Das Produkt wird nicht gemäß den Empfehlungen in Bezug auf Einsatzbedingungen, Anwendung oder Umgebung verwendet.

FRANÇAIS

MD Dispositif médical

UTILISATION PRÉVUE
Le dispositif est destiné à restreindre les mouvements du poignet et/ou du pouce

Indications
Pour les pathologies qui peuvent bénéficier d'une restriction du mouvement du poignet et du pouce, telles que :
- Entorses et foulures légères à graves
- Tendinite
- Guérison après retrait d'un plâtre
- Certaines autres lésions des tissus mous
- Pouce de garde-chasse
- Tendinite de De Quervain
- Certains traumatismes scaphoïdiens.

Aucune contre-indication connue.

Avertissements et mises en garde :
Le dispositif doit être utilisé directement sur une peau intacte et jamais sur une plaie ouverte.
- Il faut bien faire attention à ne pas trop serrer le dispositif.
- Les patients souffrant de problèmes de circulation sanguine aux extrémités, comme ceux ayant du diabète ou une maladie vasculaire périphérique, doivent prendre les précautions nécessaires et consulter un professionnel de santé avant d'utiliser le dispositif. Pendant le port du dispositif, si vous ressentez une douleur, un gonflement ou une sensation inhabituelle, ou si votre extrémité montre des signes d'une circulation sanguine insuffisante (elle devient bleue, blanche ou froide), retirer immédiatement le dispositif et consulter un professionnel de santé.

CONSIGNES GÉNÉRALES DE SÉCURITÉ
Lire attentivement ces instructions avant utilisation. Les conserver pour référence ultérieure.
Tout incident grave concernant le dispositif doit être signalé au fabricant et aux autorités compétentes.
Le patient doit cesser d'utiliser le dispositif et contacter un professionnel de santé :
- en cas de changement ou de perte de fonctionnalité du dispositif, ou si le dispositif présente des signes de dommages ou d'usure empêchant son fonctionnement normal.
- En cas de douleur, d'irritation de la peau ou de réaction inhabituelle lors de l'utilisation du dispositif.

Le dispositif est destiné à un seul patient et des utilisations multiples.

UTILISATION
Sélection de la taille
Mesurer la circonférence du poignet. Le tableau des tailles est indiqué sur l'emballage.

Mise en place du dispositif
1. Détacher toutes les sangles.
2. Glisser sur la main. S'assurer que la partie pour le pouce sur le côté du dispositif est bien alignée **(Fig. 4)**.
3. Insérer le pouce dans le guide-pouce de l'orthèse jusqu'à ce qu'il recouvre l'articulation métacarpophalangienne. Serrer la partie du pouce. L'articulation de l'extrémité du pouce reste libre de ses mouvements **(Fig. 9)**.
4. Retirer et repositionner le renfort dorsal. Aligner le renfort dorsal avec le milieu de la main/des doigts **(Fig. 7)**.
5. Tirer la sangle de fermeture Quick-Pull pour serrer les lacets. Enrouler la sangle autour du dispositif et attacher la fermeture auto-agrippante **(Fig. 8)**.
6. Attacher la sangle du côté ulnaire pour fixer le poignet **(Fig. 10)**.
7. Le renfort de pouce et le renfort palmaire peuvent être retirés du dispositif afin de se plier pour épouser les contours de votre pouce et de votre poignet. Pour ce faire, sortir le renfort de la poche sur le dessous du dispositif **(Fig. 2,3,4,5)**.

Retrait du dispositif
Détacher toutes les sangles. Faites glisser l'appareil de la main.

Nettoyage et entretien
- Laver à la main avec un détergent doux et rincer abondamment.
- Laisser sécher à l'air libre.

Remarque : ne pas laver en machine, sécher en sèche-linge, repasser, utiliser d'eau de Javel ou laver avec un assouplissant.
Remarque : éviter tout contact avec de l'eau salée ou chlorée. En cas de contact, rincer à l'eau douce et laisser sécher à l'air.

MISE AU REBUT
Le dispositif et l'emballage doivent être mis au rebut conformément aux réglementations environnementales locales ou nationales en vigueur.

RESPONSABILITÉ
Össur décline toute responsabilité dans les cas suivants :
- Le dispositif n'est pas entretenu comme indiqué dans les instructions d'utilisation.
- Le dispositif est assemblé avec des composants d'autres fabricants.
- Le dispositif utilisé en dehors du cadre recommandé concernant les conditions d'utilisation, l'application ou l'environnement.

ESPAÑOL

MD Producto sanitario

USO PREVISTO
El dispositivo está diseñado para restringir el movimiento de la muñeca y el pulgar.

Indicaciones para el uso
- Para afecciones a las que puede favorecer la restricción del movimiento de la muñeca y el pulgar, como
- Esguinces y torceduras de leves a moderados
- Tendinitis
- Curación tras la retirada de escayola
- Otras lesiones específicas de los tejidos blandos
- Pulgar del guardabosques
- Tendinitis de De Quervain
- Determinadas lesiones del escafoides.

No se conocen contraindicaciones.

Advertencias y precauciones:
El dispositivo debe utilizarse directamente sobre la piel sana y nunca sobre una herida abierta.
- Tenga cuidado de no apretar en exceso el dispositivo.
- Los pacientes con problemas de circulación sanguínea en las extremidades, como aquellos que sufren diabetes o enfermedad vascular periférica, deben tener mucho cuidado y se recomienda que consulten con un profesional sanitario antes de utilizar el dispositivo. Si experimenta dolor, hinchazón, cambios en la sensibilidad, o si su extremidad muestra signos de flujo sanguíneo insuficiente (se vuelve azul, blanca o fría) durante el uso de este dispositivo, interrumpa su uso de inmediato y consulte con su profesional sanitario.

INSTRUCCIONES GENERALES DE SEGURIDAD
Lea estas instrucciones con atención antes del uso. Guárdelas para futuras referencias.
Cualquier incidente grave en relación con el dispositivo debe notificarse al fabricante y a las autoridades pertinentes.
El paciente debe interrumpir el uso del dispositivo y ponerse en contacto con un profesional sanitario:
- Si se produce un cambio o una pérdida en la funcionalidad del dispositivo o si el dispositivo muestra signos de daño o desgaste que dificultan sus funciones normales.
- Si experimenta algún dolor, irritación de la piel o reacción inusual con el uso del dispositivo.

El dispositivo ha sido diseñado para varios usos por parte de un solo paciente.

USO
Selección de tamaño
Mida el contorno de la muñeca. En el paquete figura la tabla de tamaños.

Colocación del dispositivo
1. Desabroche todas las correas.
2. Inserte la mano. Asegúrese de que la parte para el pulgar del lateral del dispositivo está alineado **(Fig. 4)**.
3. Inserte el pulgar en la guía del pulgar proporcionada en el soporte hasta que rodee la articulación metacarpofalángica. Apriete la parte para el pulgar. La articulación del extremo del pulgar debe quedar libre y móvil **(Fig. 9)**.
4. Retire y vuelva a colocar el soporte dorsal. Alinee el soporte dorsal con el centro de la mano/dedo **(Fig. 7)**.
5. Tire de la correa de cierre Quick-Tire para apretar los cordones. Envuelva la correa alrededor del dispositivo y abroche el cierre de fijación adhesiva **(Fig. 8)**.
6. Fije la correa en el lado cubital para ajustar la muñeca **(Fig. 10)**.
7. El soporte de la palma y el pulgar se puede retirar del dispositivo para doblarlo y ajustarlo al contorno de la muñeca y el pulgar. Para ello, extraiga el soporte del bolsillo de la parte inferior del dispositivo **(Fig. 2,3,4,5)**.

Eliminación del dispositivo
Desabroche todas las correas. Deslice el dispositivo retirándolo de la mano.

Limpieza y cuidado
- Lavar a mano con detergente neutro y enjuagar bien.
- Dejar secar al aire.

Nota: No lavar a máquina, secar en secadora, planchar, usar lejía ni lavar con suavizante de ropa.
Nota: Evitar el contacto con agua salada o agua clorada. En caso de contacto, aclarar con agua dulce y secar al aire.

ELIMINACIÓN
El dispositivo y el envase deben eliminarse de acuerdo con las normas medioambientales locales o nacionales correspondientes.

RESPONSABILIDAD
Össur no asumirá responsabilidad alguna ante las siguientes circunstancias:
- El dispositivo no se mantiene según lo indicado en las instrucciones de uso.
- Al dispositivo se le aplican componentes de otros fabricantes.
- El dispositivo se utiliza de forma distinta a las condiciones de uso, aplicación o entorno recomendados.

ITALIANO

MD Dispositivo medico

DESTINAZIONE D'USO
Il dispositivo è destinato a limitare il movimento del polso e/o del pollice

Indicazioni per l'uso
Per condizioni che possono trarre beneficio dalla limitazione del movimento del polso e del pollice, come ad esempio
- Distorsioni e stiramenti da lievi a moderati
- Tendinite
- Fase riabilitativa dopo la rimozione del gesso
- Altre lesioni dei tessuti molli selezionate
- Pollice dello sciatore
- Tendinite di DeQuervain
- Lesioni dello scafoide selezionate.

Nessuna controindicazione nota.

Avvertenze e precauzioni:
Il dispositivo deve essere utilizzato direttamente sulla pelle intatta e mai su ferite aperte.
- Avere cura di non stringere eccessivamente il dispositivo.
- I pazienti con circolazione del sangue già compromessa nelle estremità, come chi soffre di diabete o di malattia vascolare periferica, devono essere molto prudenti e si consiglia loro di consultare un professionista sanitario prima di utilizzare il dispositivo. In caso di dolore, gonfiore, cambiamenti di sensazione o se l'estremità mostra segni di flusso sanguigno insufficiente (diventa blu, bianca o fredda) durante l'utilizzo di questo dispositivo, sospendere l'uso immediatamente e consultare un professionista sanitario.

ISTRUZIONI GENERALI SULLA SICUREZZA
Leggere attentamente le presenti istruzioni prima dell'uso. Conservarle per riferimento futuro.
Qualsiasi incidente grave in relazione al dispositivo deve essere segnalato al produttore e alle autorità competenti.
L'utente deve sospendere l'uso del dispositivo e contattare un professionista sanitario:
- In caso di alterazione o perdita funzionale del dispositivo o di danni o guasti al dispositivo che ne impediscano il normale funzionamento.
- In caso di dolore, irritazione cutanea o reazione insolita durante l'uso del dispositivo.

Il dispositivo è destinato all'uso multiplo di un singolo utente.

UTILIZZO
Selezione della misura
Misurare la circonferenza del polso. La tabella delle misure è riportata sulla confezione.

Applicazione del dispositivo
1. Slacciare tutte le cinghie.
2. Far scivolare sulla mano. Assicurarsi che la parte per il pollice sul lato del dispositivo sia allineata **(Fig. 4)**.
3. Inserire il pollice nella guida del pollice fornita sul tutore fino a racchiudere l'articolazione metacarpo-falangea. Stringere la parte del pollice. L'articolazione dell'estremità del pollice rimane liberamente mobile **(Fig. 9)**.
4. Rimuovere e riposizionare il rinforzo dorsale. Allineare il rinforzo dorsale con il centro della mano/dito **(Fig. 7)**.
5. Tirare la cinghia di chiusura Quick-Pull per stringere i lacci. Avvolgere la cinghia attorno al dispositivo e fissare la chiusura con le cinghie a strappo **(Fig. 8)**.
6. Allacciare la cinghia sul lato ulnare per assicurare il polso **(Fig. 10)**.
7. Il rinforzo palmare e il rinforzo per il pollice possono essere rimossi dal dispositivo per essere piegati al fine di adattarsi al profilo del polso e del pollice. Per fare ciò, estrarre il rinforzo dalla tasca nella parte inferiore del dispositivo **(Fig. 2,3,4,5)**.

Rimozione del dispositivo
Slacciare tutte le cinghie. Far scivolare la mano fuori dal dispositivo.

Pulizia e cura
- Lavare a mano utilizzando detergente delicato e risciacquare abbondantemente.
- Lasciare asciugare all'aria.

Nota: non lavare in lavatrice, asciugare in asciugatrice, stirare, candeggiare né lavare con ammorbidente.
Nota: evitare il contatto con acqua salata o clorata. In caso di contatto, sciacquare con acqua dolce e asciugare all'aria.

SMALTIMENTO
Il dispositivo e la confezione devono essere smaltiti in conformità alle rispettive normative ambientali locali o nazionali.

RESPONSABILITÀ
Össur non si assume alcuna responsabilità per quanto segue:
- Dispositivo non mantenuto come indicato nelle istruzioni d'uso.
- Dispositivo montato con componenti di altri produttori.
- Dispositivo utilizzato in modo non conforme alle condizioni d'uso, dell'applicazione o dell'ambiente raccomandati.

NORSK

MD Medisinsk utstyr

TILTENKT BRUK
Enheten er ment å begrense bevegelsen av håndleddet og/eller tommelen

Indikasjoner for bruk
For forhold som kan ha fordeler av å begrense bevegelse av håndleddet og tommelen, for eksempel
- Milde til moderate forstuinger og belastninger
- Senebetennelse
- Rehabilitering etter gips
- Andre utvalgte bløtvevsskader
- Gamekeeper's Thumb
- DeQuervains senebetennelse
- Utvalgte skafoidskader.

Ingen kjente kontraindikasjoner.

Advarsler og forholdsregler:
Enheten skal brukes direkte på intakt hud og aldri over et åpent sår.
- Pass på å ikke overstramme enheten.
- Pasienter som allerede har svekket blodsirkulasjon i ekstremitetene, som personer med diabetes eller perifer vaskulær sykdom, må være ekstra forsiktige og anbefales å snakke med helsepersonell før de bruker enheten. Dersom du opplever smerte, hevelse eller fornemmelsesendringer eller hvis ekstremiteten viser tegn på utilstrekkelig blodtilførsel (blir blå, hvit eller kald) mens du bruker denne enheten, må du umiddelbart slutte å bruke den og ta kontakt med helsepersonell.

GENERELLE SIKKERHETSINSTRUKSJONER
Les disse instruksjonene nøye før bruk. Behold dem for fremtidig referanse.
Enhver alvorlig hendelse i forbindelse med enheten må rapporteres til produsenten og relevante myndigheter.
Pasienten må i følgende tilfeller avslutte bruken av enheten og ta kontakt med helsepersonell:
- Hvis funksjonaliteten ved enheten endres eller går tapt, eller hvis enheten viser tegn til skade eller slitasje som hindrer normal funksjon.
- Hvis det oppstår smerter, hudirritasjoner eller uvanlige reaksjoner ved bruk av enheten.

Enheten kan bare brukes av én pasient – flere ganger.

BRUK
Valg av størrelse
Mål omkretsen på håndleddet. Dimensjonstabellen er vist på pakken.

Montering av enheten
1. Løsne alle stroppene.
2. Dra på hånden. Sørg for at tommeldelen på siden av enheten er justert **(Fig. 4)**.
3. Sett tommelen inn i tommelføringen som er angitt på ortosen til den omslutter metacarpophalangeal-leddet. Stram tommeldelen. Tommelfingerenden forblir fritt bevegelig **(Fig. 9)**.
4. Fjern og plasser dorsalstaget på nytt. Juster dorsalstaget med midten av hånden/fingeren **(Fig. 7)**.
5. Trekk i Quick-Pull-lukkestroppen for å stramme snorene. Fest stroppen rundt enheten og fest borrelåsen **(Fig. 8)**.
6. Fest stroppen på ulnar-siden for å sikre håndleddet **(Fig. 10)**.
7. Staget på håndflaten og tommelen kan fjernes fra enheten for å bøyes etter konturene på håndleddet og tommelen. For å gjøre dette, trekker du staget ut av lommen på undersiden av enheten **(Fig. 2,3,4,5)**.

Fjerning av enheten
Løsne alle stroppene. Skyv enheten fra hånden.

Rengjøring og vedlikehold
- Vask for hånd med mildt vaskemiddel, og skyll grundig.
- Lufttørk.

Merk: Ikke vask i maskin, tørk i tørketrommel, stryk, bruk blekemiddel eller vask med skyllemiddel.
Merk: Unngå kontakt med saltvann eller vann med klor. Ved kontakt, skyll med ferskvann og lufttørk.

KASSERING
Enheten og emballasjen må kastes i henhold til de gjeldende lokale eller nasjonale miljøforskriftene.

ERSTATNINGSANSVAR
Össur påtar seg ikke noe ansvar for følgende:
- Enheter som ikke vedlikeholdes slik det står i bruksanvisningen.
- Enheter som er satt sammen med komponenter fra andre produsenter.
- Enheter som brukes utenfor anbefalte bruksforhold, bruksområder eller miljø.

DANSK

MD Medicinsk udstyr

TILSIGTET ANVENDELSE
Enheden er beregnet til at begrænse bevægelse af håndled og/eller tommelfinger

Indikationer for brug
Til udfordringer, hvor bevægelsesbegrænsning af håndleddet og tommelfingeren med fordel kan anvendes, såsom:
- Milde til moderate forstuvninger og forstrækninger
- Tendonitis
- Heling efter gips
- Andre udvalgte blødvævsskader
- Ski-tommelfinger
- DeQuervains tendinitis
- Udvalgte scaphoideum-skader.

Ingen kendte kontraindikationer.

Advarsler og forsigtighedsregler:
Enheden skal bruges direkte på intakt hud og aldrig over et åbent sår.
- Der skal udvises forsigtighed, så enheden ikke strammes for meget.
- Patienter, som allerede oplever kompromitteret blodcirkulation i deres ekstremiteter, såsom patienter med diabetes eller perifer vaskulær sygdom, skal være ekstra forsigtige og bør rådføre sig med en læge, før de bruger enheden. Hvis du oplever smerter, hævelse, forandringer i din føling, eller hvis din ekstremitet viser tegn på utilstrækkelig blodgennemstrømning (bliver blå, hvid eller kold), når du bruger denne enhed, skal du straks stoppe med at bruge den og rådføre dig med en læge.

GENERELLE SIKKERHEDSANVISNINGER
Læs disse anvisninger grundigt før brug. Opbevar dem til senere reference.
Enhver alvorlig hændelse i forbindelse med enheden skal rapporteres til producenten og de relevante myndigheder.
Patienten skal stoppe med at bruge enheden og kontakte en læge:
- Hvis der er sket en ændring i eller et funktionstab for enheden, eller hvis enheden viser tegn på skader eller slitage, der hindrer dens normale funktionalitet.
- Hvis der opstår smerter, hudirritation eller en usædvanlig reaktion ved brug af enheden.

Enheden er beregnet til en enkelt patient – til brug flere gange.

BRUG
Valg af størrelse
Mål omkredsen af håndleddet. Størrelsesoversigten er vist på pakken.

Påsætning af enheden
1. Løsn alle remme.
2. Træk enheden på hånden. Sørg for, at tommelfingerdelen på siden af enheden passer korrekt **(fig. 4)**.
3. Indsæt tommelfingeren ind i tommelfingerguiden på skinnen, indtil den omslutter metacarpophalangealleddet. Stram tommelfingerdelen. Det yderste led på tommelfingeren skal kunne bevæges frit **(fig. 9)**.
4. Fjern og placér den dorsale støtte igen. Ret den dorsale støtte ind efter midten af hånden/fingeren **(fig. 7)**.
5. Træk i hurtiglukningsstroppen for at stramme snørerne. Vikl remmen rundt om enheden, og fastgør burrebåndene **(fig. 8)**.
6. Fastgør remmen på ulnarsiden for at fastgøre håndleddet **(fig. 10)**.
7. Håndflade- og tommelfingerstøtten kan fjernes fra enheden for at bøje den, så den passer til håndleddets og tommelfingerens konturer. For at gøre dette skal støtten trækkes ud af lommen på undersiden af enheden **(fig. 2,3,4,5)**.

Fjernelse af enheden
Løsn alle remme. Træk enheden af hånden.

Rengøring og vedligeholdelse
- Håndvaskes med mild sæbe og skylles grundigt.
- Lufttørres.

Bemærk: Må ikke maskinvaskes, tørretumbles, stryges, bleges eller vaskes med skyllemiddel.
Bemærk: Undgå kontakt med saltvand eller klorvand. I tilfælde af kontakt skylles med ferskvand og lufttørres.

BORTSKAFFELSE
Enheden og emballagen skal bortskaffes i overensstemmelse med de respektive lokale eller nationale miljøbestemmelser.

ANSVARSFRASKRIVELSE
Össur påtager sig intet ansvar for følgende:
- Enheder, der ikke er vedligeholdt som beskrevet i brugsanvisningen.
- Enheder, der er samlet med komponenter fra andre producenter.
- Enheder, der ikke anvendes ifølge de anbefalede brugsbetingelser, formål eller miljøer.

SVENSKA

MD Medicinteknisk produkt

AVSEDD ANVÄNDNING
Enheten är avsedd att begränsa rörelse av handleden och/eller tummen

Användningsområde
För tillstånd som kan förbättras av att handledens och tummens rörelse begränsas, som:
- lindriga till måttliga stukningar och sträckningar
- seninflammation
- läkning efter gipsbehandling
- andra mjukvävnadsskador
- skidåkartumme
- de Quervains syndrom
- vissa båtbensskador.

Inga kända kontraindikationer.

Varningar och försiktighetsåtgärder:
Enheten ska användas direkt på intakt hud och aldrig på ett öppet sår.
- Försiktighet bör iakttas så att enheten inte spänns åt för hårt.
- Patienter med redan nedsatt blodcirkulation i armar och ben, som vid diabetes eller åkommor i det perifera kärlsystemet, måste vara extra försiktiga och rekommenderas att rådgöra med sjukvårdspersonal före användning av enheten. Om du upplever smärta, svullnad eller känsloförändringar eller om extremiteten visar tecken på otillräckligt blodflöde (blir blå, vit eller kall) vid användning av enheten ska du omedelbart sluta använda den och kontakta sjukvårdspersonal.

ALLMÄNNA SÄKERHETSINSTRUKTIONER
Läs noga igenom dessa instruktioner före användning. Spara dem för framtida bruk.
Alla allvarliga händelser i samband med enheten måste rapporteras till tillverkaren och relevanta myndigheter.
Patienten ska sluta använda enheten och kontakta sjukvårdspersonal:
- Om någon av produktens funktioner ändras eller inte längre fungerar, eller om produkten visar tecken på skada eller slitage som hindrar dess normala funktioner.
- Om det uppstår smärta, hudirritation eller en ovanlig reaktion vid användning av enheten.

Enheten är avsedd för enpatientsbruk, men kan användas flera gånger av samma patient.

ANVÄNDNING
Val av storlek
Mät handledens omkrets.
Storleksdiagrammet visas på förpackningen.

Applicering av produkt
1. Lossa alla remmar.
2. Skjut på enheten på handen. Se till att tumdelen på sidan av enheten är korrekt inriktad **(bild 4)**.
3. För in tummen i tumledaren på ortosen tills den omsluter den metakarpopalangeala leden. Dra åt tumdelen. Tummens översta led går fortfarande att röra fritt **(bild 9)**.
4. Ta bort och sätt tillbaka dorsalskenan. Rikta in dorsalskenan mot mitten av handen/fingret **(bild 7)**.
5. Dra i Quick-Pull-förslutningsremmen för att dra åt snörningen. Vira remmen runt enheten och sätt ihop kardborrefästena **(bild 8)**.
6. Fäst remmen på armbågssidan för att hålla handleden på plats **(bild 10)**.
7. Palmarskenan och tumskenan kan tas bort från enheten för att böjas så att de passar handledens och tummens konturer. Det gör du genom att dra ut skenan ur fickan på undersidan av enheten **(bild 2,3,4,5)**.

Borttagning av produkt
Lossa alla remmar. Skjut av enheten från handen.

Skötsel och rengöring
- Handtvätta med milt tvättmedel och skölj noga.
- Lufttorka.

Obs! Får inte maskintvättas, torktumlas, strykas, blekas eller tvättas med sköljmedel.
Obs! Undvik kontakt med saltvatten eller klorerat vatten. Vid kontakt, skölj med sötvatten och lufttorka.

KASSERING
Enheten och förpackningsmaterialet ska kasseras i enlighet med lokala eller nationella miljöbestämmelser.

ANSVAR
Össur frånsäger sig allt ansvar för följande:
- Enhet som inte underhållits enligt anvisningarna i bruksanvisningen.
- Enhet som monterats tillsammans med komponenter från andra tillverkare.
- Enhet som används under andra än rekommenderade förhållanden, användningsområden eller miljöer.

ΕΛΛΗΝΙΚΑ

MD Ιατροτεχνολογικό προϊόν

ΠΡΟΒΛΕΠΟΜΕΝΗ ΧΡΗΣΗ
Το προϊόν προορίζεται για περιορισμό της κίνησης του καρπού ή/και του αντίχειρα

Ενδείξεις χρήσης
Για παθήσεις που μπορεί να ωφεληθούν από τον περιορισμό της κίνησης του καρπού και του αντίχειρα, όπως π.χ.
- Ήπια έως μέτρια διαστρέμματα και θλάσεις
- Τενοντίτιδα
- Θεραπεία μετά από γύψο
- Άλλοι επιλεγμένοι τραυματισμοί μαλακών ιστών
- Ρήξη ωλενίου πλάγιου συνδέσμου του αντίχειρα
- Στενωτική τενοντοελυτρίτιδα DeQuervain
- Επιλεγμένοι τραυματισμοί του σκαφοειδούς.

Δεν υπάρχουν γνωστές αντενδείξεις.

Προειδοποιήσεις και προφυλάξεις:
Το προϊόν πρέπει να χρησιμοποιείται απευθείας σε άθικτο δέρμα και ποτέ σε ανοικτή πληγή.
- Πρέπει να φροντίζετε να μην σφίγγετε υπερβολικά το προϊόν.
- Οι ασθενείς με ήδη προβληματική κυκλοφορία του αίματος στα άκρα τους, όπως άτομα με διαβήτη ή περιφερική αγγειακή νόσο, πρέπει να είναι ιδιαίτερα προσεκτικοί και να συμβουλεύονται επαγγελματία υγείας πριν από τη χρήση του προϊόντος. Εάν αισθανθείτε πόνο, οίδημα, αλλαγές στην αίσθηση ή αν το άκρο σας δείχνει σημάδια ανεπαρκούς ροής του αίματος (γίνεται μπλε, λευκό ή κρύο) καθώς χρησιμοποιείτε αυτό το προϊόν, διακόψτε τη χρήση αμέσως και συμβουλευθείτε επαγγελματία υγείας.

ΓΕΝΙΚΕΣ ΟΔΗΓΙΕΣ ΑΣΦΑΛΕΙΑΣ
Διαβάστε προσεκτικά τις παρούσες οδηγίες πριν τη χρήση. Φυλάξτε τις για μελλοντική αναφορά.
Οποιοδήποτε σοβαρό συμβάν σε σχέση με το προϊόν πρέπει να αναφέρεται στον κατασκευαστή και στις αρμόδιες αρχές.
Ο ασθενής πρέπει να σταματήσει να χρησιμοποιεί το προϊόν και να επικοινωνήσει με επαγγελματία υγείας:
- Εάν παρατηρηθεί αλλαγή ή απώλεια της λειτουργικότητας του προϊόντος ή εάν το προϊόν εμφανίζει ίχνη βλάβης ή φθοράς που εμποδίζουν τις κανονικές λειτουργίες του.
- Εάν εμφανιστεί οποιοσδήποτε πόνος, ερεθισμός του δέρματος ή ασυνήθιστη αντίδραση με τη χρήση του προϊόντος.

Το προϊόν προορίζεται για πολλαπλές χρήσεις από έναν μόνο ασθενή.

ΧΡΗΣΗ
Επιλογή μεγέθους
Μετρήστε την περιφέρεια του καρπού. Ο πίνακας μεγεθών εμφανίζεται στη συσκευασία.

Εφαρμογή προϊόντος
1. Λύστε όλους τους ιμάντες.
2. Σύρετε πάνω στο χέρι. Βεβαιωθείτε ότι το τμήμα του αντίχειρα στο πλάι του προϊόντος είναι ευθυγραμμισμένο **(Εικ. 4)**.
3. Εισαγάγετε τον αντίχειρα στον οδηγό αντίχειρα που παρέχεται στον νάρθηκα μέχρι να κλείσει τη μετακαρποφαλαγγική άρθρωση. Σφίξτε το μέρος του αντίχειρα. Η άρθρωση στο άκρου του αντίχειρα παραμένει ελεύθερα μετακινήσιμη **(Εικ. 9)**.
4. Remove and reposition the dorsal stay. Ευθυγραμμίστε τη ραχιαία διάταξη ακινητοποίησης στο μέσο του χεριού/δακτύλου **(Εικ. 7)**.
5. Τραβήξτε τον ιμάντα επαφής Quick-Pull για να σφίξετε τα κορδόνια. Τυλίξτε τον ιμάντα γύρω από το προϊόν και ασφαλίστε το κλείσιμο του γάντζου και του βρόχου **(Εικ. 8)**.
6. Στερεώστε τον ιμάντα στην ωλένια πλευρά για να ασφαλίσετε τον καρπό **(Εικ. 10)**.
7. Η διάταξη ακινητοποίησης παλάμης και αντίχειρα μπορεί να αφαιρεθεί από το προϊόν προκειμένου να λυγίσει ώστε να ταιριάζει στα περιγράμματα του καρπού και του αντίχειρά σας. Για να το κάνετε αυτό, τραβήξτε τη διάταξη ακινητοποίησης από την τσέπη στην κάτω πλευρά του προϊόντος **(Εικ. 2,3,4,5.)**.

Αφαίρεση συσκευής
Λύστε όλους τους ιμάντες. Σύρετε το προϊόν από το χέρι.

Καθαρισμός και φροντίδα
- Πλύνετε στο χέρι χρησιμοποιώντας ήπιο απορρυπαντικό και ξεπλύνετε με άφθονο νερό.
- Στεγνώνετε φυσικά στον αέρα.

Σημείωση: Μην πλένετε σε πλυντήριο, χρησιμοποιείτε στεγνωτήριο, σιδερώνετε, χρησιμοποιείτε χλωρίνη ή πλένετε με μαλακτικό υφασμάτων.
Σημείωση: Αποφύγετε την επαφή με αλμυρό νερό ή χλωριωμένο νερό. Σε περίπτωση επαφής, ξεπλύνετε με γλυκό νερό και στεγνώστε με αέρα.

ΑΠΟΡΡΙΨΗ
Το προϊόν και η συσκευασία θα πρέπει να απορρίπτονται σύμφωνα με τους αντίστοιχους τοπικούς ή εθνικούς περιβαλλοντικούς κανονισμούς.

ΕΥΘΥΝΗ
Η Össur δεν αναλαμβάνει καμία ευθύνη για τα ακόλουθα:
- Μη συντήρηση του προϊόντος σύμφωνα με τις οδηγίες χρήσης.
- Συναρμολόγηση του προϊόντος με εξαρτήματα άλλων κατασκευαστών.
- Χρήση του προϊόντος εκτός συνιστώμενων συνθηκών χρήσης, εφαρμογής ή περιβάλλοντος.

SUOMI

MD Lääkinnällinen laite

KÄYTTÖTARKOITUS
Laite on tarkoitettu rajoittamaan ranteen ja/tai peukalon liikettä.

Käyttöaiheet
Vaivoissa, joiden hoitamisessa ranteen ja peukalon liikkeen rajoittamisesta voi olla hyötyä ja joita ovat esimerkiksi seuraavat:
- lievät tai kohtalaiset nyrjähdykset ja venähdykset
- jännetulehdus
- kipsin poiston jälkeinen paranemisvaihe
- tietyt muut pehmytkudosvammat
- hiihtäjän peukalo
- DeQuervainin jännetulehdus
- tietyt veneluun vammat.

Ei tiedettyjä vasta-aiheita.

Varoitukset ja varotoimet:
Laitteen pitää käytettäessä olla välittömästi ehjää ihoa vasten mutta ei koskaan avoimen haavan päällä.
- Huolehdi siitä, että laitetta ei kiristetä liikaa.
- Potilaiden, joilla on jo ennestään heikentynyt raajojen verenkierto, kuten diabetesta tai perifeeristä verisuonisairautta sairastavien potilaiden, on oltava erityisen varovaisia, ja heitä kehotetaan keskustelemaan terveydenhuollon ammattihenkilön kanssa ennen laitteen käyttöä. Jos tunnet kipua, turvotusta, tunnon muutoksia tai jos raajassa on merkkejä riittämättömästä verenkierrosta (raaja muuttuu siniseksi, valkoiseksi tai kylmäksi) laitteen käytön aikana, lopeta laitteen käyttö välittömästi ja ota yhteyttä terveydenhuollon ammattihenkilöön.

YLEISIÄ TURVALLISUUSOHJEITA
Lue nämä ohjeet huolellisesti ennen laitteen käyttöä. Säilytä ne tulevaa tarvetta varten.
Kaikista laitteeseen liittyvistä vakavista tapahtumista on ilmoitettava valmistajalle ja asianomaisille viranomaisille.
Potilaan pitää lopettaa laitteen käyttö ja ottaa yhteyttä terveydenhuollon ammattihenkilöön:
- jos laitteen toiminta muuttuu tai huonontuu tai jos laitteessa näkyy vaurioita tai kulumista, jotka estävät sen normaaleja toimintoja
- jos laitteen käytön yhteydessä ilmenee kipua, ihoärsytystä tai epätavallisia reaktioita.

Laite on tarkoitettu yhden potilaan käyttöön, ja se on kestokäyttöinen.

KÄYTTÖ
Koon valinta
Mittaa ranteen ympärysmitta. Kokotaulukko näkyy pakkauksesta.

Laitteen pukeminen
1. Avaa kaikki hihnat.
2. Liu'uta käden päälle. Varmista, että laitteen sivussa oleva peukalo on kohdistettuna **(kuva 4)**.
3. Työnnä peukalo tuessa olevaan peukalonohjaimeen niin, että sormen tyvinivel jää tuen sisälle. Kiristä peukalo-osa. Peukalon kärkinivel jää vapaasti liikkuvaksi **(kuva 9)**.
4. Remove and reposition the dorsal stay. Suuntaa kämmenselän tuki käden/sormen keskikohdan mukaan **(kuva 7)**.
5. Kiristä nauhat vetämällä Quick-Pull-kiinnityshihnasta. Kääri hihna laitteen ympärille ja kiinnitä tarranauhasulkija **(kuva 8)**.
6. Tue ranne kiinnittämällä hihna kyynärluun puolelta **(kuva 10)**.
7. Kämmen- ja peukalotuen voi irrottaa laitteesta ja taivuttaa ranteen ja peukalon muotoon sopiviksi. Voit tehdä tämän vetämällä tuen pois laitteen alapuolella olevasta taskusta **(kuvat 2, 3, 4 ja 5)**.

Laitteen irrottaminen
Avaa kaikki hihnat. Liu'uta laite pois kädestä.

Puhdistus ja hoito
- Pese käsin mietoa puhdistusainetta käyttämällä ja huuhtele huolellisesti.
- Kuivaa ilmassa.

Huomautus: Älä pese pesukoneessa, älä rumpukuivaa, silitä, valkaise tai käytä huuhteluainetta.
Huomautus: Vältä kosketusta suolaveden tai klooratun veden kanssa. Jos laite joutuu kosketuksiin tällaisten aineiden kanssa, huuhtele se raikkaalla vedellä ja anna kuivua.

HÄVITTÄMINEN
Laite ja pakkaus on hävitettävä paikallisten tai kansallisten ympäristömääräysten mukaisesti.

VASTUU
Össur ei ole vastuussa seuraavista:
- Laitetta ei ole huollettu käyttöohjeissa neuvotulla tavalla.
- Laitteen kokoonpanossa käytetään muiden valmistajien osia.
- Laitteen käytössä ei noudateta suositeltua käyttöolosuhdetta, käyttökohdetta tai käyttöympäristöä.

NEDERLANDS

MD Medisch hulpmiddel

BEOOGD GEBRUIK
Het hulpmiddel is bedoeld voor het beperken van de beweging van de pols en/of duim

Indicaties voor gebruik
Voor aandoeningen die baat kunnen hebben bij het beperken van de beweging van de pols en duim, zoals:
- Lichte tot matige verstuikingen en verrekkingen
- Peesontsteking
- Genezing na gipsverband
- Bepaalde andere wekedelenletsels
- Skiduim
- Tendinitis van DeQuervain
- Bepaalde letsels aan de handwortelbeentjes.

Geen bekende contra-indicaties.

Waarschuwingen en meldingen:
Het hulpmiddel moet direct op intacte huid worden gedragen en mag nooit op een open wond worden aangebracht.
- Zorg dat het hulpmiddel niet te strak zit.
- Patiënten met een reeds verminderde bloedcirculatie in de ledematen, zoals bij diabetes of perifere vaatziekte, moeten extra voorzichtig zijn en dienen te overleggen met een zorgprofessional voordat ze het hulpmiddel gebruiken. Als tijdens het gebruik van deze brace pijn of zwelling optreedt, u verandering van gevoel ervaart, of uw been tekenen vertoont van onvoldoende bloedtoevoer (wordt blauw, wit of koud), stop dan onmiddellijk met het gebruik van dit hulpmiddel en raadpleeg een professionele zorgverlener.

ALGEMENE VEILIGHEIDSINSTRUCTIES
Lees deze gebruiksaanwijzing voor gebruik zorgvuldig door. Bewaar de gebruiksaanwijzing voor toekomstig gebruik.
Elk ernstig incident met betrekking tot het hulpmiddel moet worden gemeld aan de fabrikant en de relevante autoriteiten.
De patiënt moet stoppen met het gebruik van het hulpmiddel en contact opnemen met een professionele zorgverlener:
- Bij verandering of verlies van de functionaliteit van het hulpmiddel of als het hulpmiddel tekenen van beschadiging of slijtage vertoont die de normale functies belemmeren.
- als pijn, huidirritatie of ongewone reacties optreden bij gebruik van het hulpmiddel.

Het hulpmiddel is uitsluitend bedoeld voor meervoudig gebruik door één patiënt.

GEBRUIK
Maatkeuze
Meet de omtrek van de pols. De maattabel staat op de verpakking.

Hulpmiddel aanbrengen
1. Maak alle banden los.
2. Schuif op de hand. Zorg ervoor dat het duimgedeelte aan de zijkant van het hulpmiddel is uitgelijnd **(afb. 4)**.
3. Steek de duim in de duimgeleider op de brace totdat deze het metacarpofalangeale gewricht omsluit. Maak het duimgedeelte vast. Het eindgewricht van de duim blijft vrij beweegbaar **(afb. 9)**.
4. Verwijder en herpositioneer de dorsale steun. Lijn de dorsale steun uit op het midden van de hand/vinger **(afb. 7)**.
5. Trek aan de Quick-Pull-sluiting om de veters aan te spannen. Wikkel de band om het hulpmiddel en maak de klittenbandsluiting vast **(afb. 8)**.
6. Bevestig de band aan de ulnaire zijde om de pols vast te zetten **(afb. 10)**.
7. De palmaire steun en de duimsteun kunnen van uit hulpmiddel worden verwijderd om deze bij te buigen zodat ze rond de contouren van uw pols en duim passen. U trekt hiervoor de steun uit het vakje aan de onderkant van het hulpmiddel **(afb. 2,3,4,5)**.

Hulpmiddel verwijderen
Maak alle banden los. Schuif het hulpmiddel van de hand af.

Reinigen en onderhoud
- Met de hand wassen met een milde zeep en goed uitspoelen.
- Aan de lucht laten drogen.

Opmerking: Niet in de machine wassen, in de droogtrommel drogen, strijken, bleken of wassen met wasverzachter.
Opmerking: Vermijd contact met chloor- of zout water. Bij contact afspoelen met schoon water en aan de lucht laten drogen.

AFVOEREN
Het hulpmiddel en de verpakking moeten worden afgevoerd volgens de betreffende plaatselijke of nationale milieuvoorschriften.

AANSPRAKELIJKHEID
Össur aanvaardt geen aansprakelijkheid voor het volgende:
- Hulpmiddel is niet onderhouden zoals aangegeven in de gebruiksaanwijzing.
- Hulpmiddel is samengesteld uit componenten van andere fabrikanten.
- Hulpmiddel is niet gebruikt volgens de aanbevolen gebruiks-, toepassings- of omgevingsomstandigheden.

PORTUGUÊS

MD Dispositivo médico

UTILIZAÇÃO PREVISTA

O dispositivo destina-se a restringir o movimento do pulso e/ou do polegar

Indicações de utilização

Para patologias que possam beneficiar da restrição de movimentos do pulso e polegar, tais como:

- Entorses e distensões leves a moderadas
- Tendinite
- Consolidação pós-aplicação de gesso
- Outras lesões de tecidos moles selecionadas
- Polegar de Gamekeeper
- Tendinite de DeQuervain
- Lesões por escafoide selecionadas.

Sem contraindicações conhecidas.

Avisos e precauções:

O dispositivo deve ser utilizado diretamente sobre pele intacta e nunca sobre uma ferida aberta.

- É necessário ter cuidado para não apertar demasiado o dispositivo.
- Os pacientes com circulação sanguínea já comprometida nas suas extremidades, como nos casos de diabetes ou doença vascular periférica, precisam de ser extremamente cuidadosos e recomenda-se a consulta de um profissional de saúde antes da utilização do dispositivo. Se sentir dor, inchaço, alterações na sensibilidade, ou se a extremidade mostrar sinais de fluxo sanguíneo insuficiente (se ficar azul, branco ou frio) ao usar este dispositivo, interrompa o uso do mesmo de imediato e consulte um profissional de saúde.

INSTRUÇÕES GERAIS DE SEGURANÇA

Leia atentamente estas instruções antes da utilização. Guarde-as para referência futura.
Qualquer incidente grave relacionado com o dispositivo deve ser comunicado ao fabricante e às autoridades competentes.
O paciente deve deixar de utilizar o dispositivo e entrar em contacto com um profissional de saúde:

- Em caso de alteração ou perda de funcionalidade do dispositivo, ou se o dispositivo apresentar sinais de dano ou desgaste que limitem o seu funcionamento normal.
- Em caso de dor, irritação cutânea ou reação invulgar após a utilização do dispositivo.

O dispositivo destina-se a utilização num único paciente – várias utilizações.

UTILIZAÇÃO

Seleção do tamanho

Medir a circunferência do pulso. A tabela de tamanhos é apresentada na embalagem.

Colocação do dispositivo

1. Desapertar todas as correias.
2. Deslizar na direção da mão. Assegurar que a peça do polegar na lateral do dispositivo está alinhada **(Fig. 4)**.
3. Inserir o polegar no guia do polegar indicado no dispositivo até cobrir a articulação metacarpofalangeal. Apertar a peça do polegar. A articulação da extremidade do polegar permanece totalmente movível **(Fig. 9)**.
4. Remover e reposicionar o apoio para o dorso da mão. Alinhar o apoio para o dorso da mão com o centro da mão/do dedo **(Fig. 7)**.
5. Puxar o fecho de contacto Quick-Pull para apertar os atacadores. Enrolar a correia à volta do dispositivo e fixar o fecho com gancho e alça **(Fig. 8)**.
6. Apertar a correia no lado ulnar para prender o pulso **(Fig. 10)**.
7. O apoio da palma da mão e do polegar pode ser removido do dispositivo para dobrar de acordo com os contornos do pulso e do polegar. Para o fazer, puxar o apoio para fora do bolso no lado inferior do dispositivo **(Fig. 2,3,4,5)**.

Remoção do dispositivo

Desapertar todas as correias. Deslizar o dispositivo para fora da mão.

Cuidados e limpeza

- Lavar à mão usando detergente suave e enxaguar bem.
- Secar ao ar.

Nota: não lavar à máquina, secar na máquina, passar a ferro, branquear ou lavar com amaciador de roupa.
Nota: evitar contacto com água salgada ou água com cloro. Em caso de contacto, enxaguar com água doce e secar ao ar.

ELIMINAÇÃO

O dispositivo e a sua embalagem devem ser eliminados de acordo com os respetivos regulamentos ambientais locais ou nacionais.

RESPONSABILIDADE

A Össur não se responsabiliza pelo seguinte:

- Dispositivo não conservado conforme as instruções de utilização.
- Dispositivo montado com componentes de outros fabricantes.
- Dispositivo utilizado fora da condição de utilização, aplicação ou ambiente recomendado.

POLSKI

MD Wyrób medyczny

PRZEZNACZENIE

Wyrób przeznaczony jest do ograniczania ruchu nadgarstka i/lub kciuka

Wskazania do stosowania

Schorzenia, w których znaczne ograniczenie ruchomości nadgarstka i kciuka może być korzystne, to np.:

- łagodne lub umiarkowane skręcenia i nadwyrężenia;
- zapalenie ścięgna;
- rehabilitacja po zdjęciu gipsu;
- inne wybrane urazy tkanek miękkich;
- kciuk narciarza;
- zapalenie ścięgna DeQuervaina;
- wybrane urazy kości łódeczkowatej.

Brak znanych przeciwwskazań.

Ostrzeżenia i środki ostrożności:

Wyrób należy stosować bezpośrednio na nieuszkodzoną skórę, nigdy na otwartą ranę.

- Należy uważać, aby nie dociągnąć wyrobu zbyt mocno.
- Pacjenci z już upośledzonym krążeniem krwi w kończynach, np. chorzy na cukrzycę lub chorobę naczyń obwodowych, powinni zachować szczególną ostrożność i skonsultować się z lekarzem przed użyciem wyrobu. W przypadku wystąpienia bólu, obrzęku, zmian czucia lub jeśli kończyna wykazuje oznaki niewystarczającego przepływu krwi (zmienia kolor na siny, biały lub staje się zimna) podczas używania wyrobu, należy natychmiast przerwać jego stosowanie i skonsultować się z lekarzem.

OGÓLNE ZASADY BEZPIECZEŃSTWA

Należy uważnie zapoznać się z treścią niniejszej instrukcji przed przystąpieniem do użytkowania. Należy ją zachować do wykorzystania w przyszłości.
Każdy poważny incydent związany z wyrobem należy zgłosić producentowi i odpowiednim władzom.
Pacjent powinien przestać korzystać z wyrobu i skontaktować się z pracownikiem opieki zdrowotnej:

- jeśli nastąpiła zmiana lub utrata funkcjonalności wyrobu lub wyrób wykazuje oznaki uszkodzenia lub zużycia utrudniające jego normalne funkcjonowanie.
- jeśli podczas użytkowania wyrobu występuje ból, podrażnienie skóry lub nietypowa reakcja.

Wyrób jest przeznaczony do wielokrotnego użycia przez jednego pacjenta.

UŻYTKOWANIE

Dobór rozmiaru

Zmierzyć obwód nadgarstka. Tabela rozmiarów znajduje się na opakowaniu.

Zakładanie wyrobu

1. Odpiąć wszystkie paski.
2. Wsunąć na rękę. Upewnić się, że część na kciuk z boku wyrobu jest wyrównana **(rys. 4)**.
3. Włożyć kciuk do prowadnicy kciuka znajdującej się na ortezie, aż obejmie staw śródręczno-paliczkowy. Dokręć część kciuka. Staw końca kciuka pozostaje swobodnie ruchomy **(rys. 9)**.
4. Remove and reposition the dorsal stay. Wyrównać podporę grzbietową ze środkiem dłoni/palca **(rys. 7)**.
5. Pociągnąć pasek zamykający Quick-Pull, aby zacisnąć sznurówki. Owinąć pasek wokół wyrobu i zabezpieczyć zapięcie na rzep **(rys. 8)**.
6. Zamocować pasek po stronie kości łokciowej, aby zabezpieczyć nadgarstek **(rys. 10)**.
7. Podporę dłoni i kciuka można wyciągnąć z wyrobu, aby dopasować go do kształtu nadgarstka i kciuka. W tym celu wyciągnąć podporę z kieszeni znajdującej się od spodniej strony wyrobu **(rys. 2,3,4,5)**.

Zdejmowanie wyrobu

Odpiąć wszystkie paski. Zsunąć wyrób z ręki.

Pielęgnacja i czyszczenie

- Wyprać ręcznie, stosując łagodny środek piorący, i dokładnie wypłukać.
- Suszyć na powietrzu.

Uwaga: nie prać w pralce, nie suszyć w suszarce bębnowej, nie prasować, nie wybielać ani nie stosować płynu do zmiękczania tkanin.
Uwaga: nie dopuścić do kontaktu ze słoną lub chlorowaną wodą. W przypadku takiego kontaktu spłukać słodką wodą i wysuszyć na powietrzu.

UTYLIZACJA

Urządzenie i opakowania należy utylizować zgodnie z obowiązującymi lokalnymi lub krajowymi przepisami dotyczącymi ochrony środowiska.

ODPOWIEDZIALNOŚĆ

Firma Össur nie ponosi odpowiedzialności w przypadku, gdy:

- konserwacja wyrobu nie jest przeprowadzana zgodnie z instrukcją użytkowania;
- do montażu wyrobu używa się części innych producentów;
- wyrób używany jest niezgodnie z zalecanymi warunkami użytkowania, niezgodnie z przeznaczeniem lub w środowisku innym niż zalecane.

ČESKÝ

MD Zdravotnický prostředek

URČENÉ POUŽITÍ

Zařízení slouží k omezení pohybu zápěstí a/nebo palce.

Indikace k použití

U stavů, kdy může být prospěšné omezení pohybu zápěstí a palce, jako

- mírné až středně těžké podvrtnutí a natažení
- zánět šlach
- hojení po sádrové fixaci
- další vybraná poranění měkkých tkání
- myslivecký palec
- tendonitida De Quervain
- vybraná poranění člunkové kosti.

Nejsou známy žádné kontraindikace.

Upozornění a varování:

Zařízení se používá přímo na neporušenou kůži, ale nikdy na otevřenou ránu.

- Je třeba dbát na to, abyste zařízení příliš neutáhli.
- Pacienti s již narušeným krevním oběhem v končetinách, například pacienti s diabetem nebo s onemocněním periferních cév, musí být velmi opatrní a musí se před použitím tohoto zařízení poradit s lékařem. Pokud máte bolesti, dochází u vás k otokům či změnám citlivosti nebo na svých končetinách sledujete známky nedostatečného průtoku krve (modrání, zbělení či ochladnutí), přestaňte toto zařízení ihned používat a poraďte se se zdravotnickým pracovníkem.

VŠEOBECNÉ BEZPEČNOSTNÍ POKYNY

Před použitím si pečlivě přečtěte tyto pokyny. Uchovejte je pro budoucí použití.
Veškeré závažné nežádoucí příhody, ke kterým dojde v souvislosti s tímto prostředkem, ohlaste výrobci a příslušným orgánům.
Pacient by měl zařízení přestat používat a kontaktovat zdravotnického pracovníka:

- Jestliže se funkčnost zařízení naruší či změní nebo zařízení vykazuje známky poškození či opotřebení, které brání jeho normální funkci.
- Jestliže se při používání zařízení dostaví bolest, podráždění kůže nebo neobvyklé reakce.

Zařízení je určeno pro jednoho pacienta – k opakovanému použití.

POUŽÍVÁNÍ

Výběr velikosti

Změřte obvod zápěstí. Velikostní tabulka je uvedena na obalu.

Aplikace zařízení

1. Odepněte všechny popruhy.
2. Nasuňte na ruku. Ujistěte se, že je zarovnána část pro palec na boční straně zařízení **(obr. 4)**.
3. Vložte palec do příslušného pásku na ortéze, dokud pásek neobepne metakarpofalangeální kloub. Utáhněte palcovou část. Koncový kloub palce zůstává volně pohyblivý **(obr. 9)**.
4. Vyjměte a přesuňte dorzální pelotu. Zarovnejte dorzální pelotu se středem ruky/prstu **(obr. 7)**.
5. Zatáhněte za stahovací popruh Quick-Pull a utáhněte tkaničky. Obepněte popruh kolem zařízení a zajistěte suchým zipem **(obr. 8)**.
6. Utáhněte popruh na ulnární straně a upevněte zápěstí **(obr. 10)**.
7. Výztuhu dlaně a palce můžete ze zařízení vyjmout a vytvarovat tak, aby odpovídala tvaru vašeho zápěstí a palce. Výztuhu stačí vytáhnout z kapsy na spodní straně zařízení **(obr. 2,3,4,5)**.

Sejmutí zařízení

Odepněte všechny popruhy. Sejměte zařízení z ruky.

Čištění a údržba

- Umývejte ručně s použitím jemného čisticího prostředku a důkladně opláchněte.
- Sušte na vzduchu.

Poznámka: Neperte v pračce, nesušte v sušičce, nežehlete, nebělte ani neperte v aviváži.
Poznámka: Zabraňte kontaktu se slanou nebo chlorovanou vodou. V případě kontaktu opláchněte sladkou vodou a osušte na vzduchu.

LIKVIDACE

Prostředek a balení je třeba likvidovat v souladu s příslušnými místními či celostátními předpisy o ochraně životního prostředí.

ODPOVĚDNOST

Společnost Össur nepřebírá odpovědnost za:

- prostředek, který nebyl udržován v souladu s návodem k použití;
- prostředek, který byl sestaven se součástmi od jiných výrobců;
- prostředek, který byl používán jinak než za doporučených podmínek, pro jiné aplikace či v jiném prostředí.

TÜRKÇE

MD Tıbbi Ürün

KULLANIM AMACI

Ürün, bileğin ve/veya başparmağın hareketini kısıtlamak için tasarlanmıştır

Kullanım Endikasyonları

El bileği ve başparmakta hareket kısıtlanmasının faydalı olabileceği durumlarda, örneğin:

- Hafif ila orta dereceli burkulmalar ve incinmeler
- Tendinit
- Alçı sonrası iyileşme süreci
- Diğer seçilmiş yumuşak doku yaralanmaları
- Kayakçı Başparmağı
- DeQuervain Tendiniti
- Seçilmiş skafoid yaralanmaları.

Bilinen bir kontrendikasyon bulunmamaktadır.

Uyarılar ve Önlemler:

Ürün doğrudan sağlam cilt üzerinde kullanılmalı ve asla açık bir yara üzerinde kullanılmamalıdır.

- Ürünün aşırı sıkılmamasına özen gösterilmelidir.
- Ekstremitelerindeki kan dolaşımı bozuk olan hastaların (ör. diyabet veya periferal vasküler hastalığı olanların) ayrıca dikkatli olmaları gerekir ve ürünü kullanmadan önce bir sağlık uzmanına danışmaları tavsiye edilir. Eğer bu ürünü kullanırken ağrı, şişlik, duyu değişiklikleri yaşarsanız veya ekstremiteniz yetersiz kan akışı belirtileri (mavi veya beyaza dönme, soğuma) gösterirse kullanmayı derhal bırakın ve bir sağlık uzmanına danışın.

GENEL GÜVENLİK TALİMATLARI

Kullanmadan önce, bu kullanım talimatlarını dikkatli bir şekilde okuyun. İleride başvurmak üzere bu talimatları saklayın.
Ürünle ilişkili olarak meydana gelen tüm ciddi olumsuz olaylar, üreticiye ve ilgili yetkili makama bildirilmelidir.
Hasta, şu durumlarda ürünü kullanmayı bırakmalı ve bir sağlık uzmanına başvurmalıdır:

- Üründe işlev değişikliği veya kaybı ya da normal işlevlerini engelleyen hasar veya yıpranma belirtileri varsa.
- Ürünün kullanımı ile herhangi bir ağrı, cilt tahrişi veya olağan dışı reaksiyon meydana gelirse.

Ürün tek bir hastada birden fazla kullanım içindir.

KULLANIM

Beden Seçimi

El bileği çevresini ölçün. Beden tablosu ambalajın üzerinde gösterilmektedir.

Ürünün Uygulanması

1. Tüm bantları açın.
2. Elin üzerinde kaydırın. Ürünün yan tarafındaki başparmak kısmının ayarlandığından emin olun **(Şekil 4)**.
3. Başparmağınızı, metakarpofalangeal eklemi kapatana kadar breyz üzerinde bulunan başparmak kılavuzuna geçirin. Başparmak kısmını sıkılaştırın. Başparmak ucu eklemi serbestçe hareket edebilir durumda kalır **(Şekil 9)**.
4. Dorsal desteği çıkarın ve yeniden konumlandırın. Dorsal desteği elin/parmağın ortası ile hizalayın **(Şekil 7)**.
5. Bağları sıkmak için Quick-Pull kapatma bandını çekin. Bandı ürünün etrafına sarın ve cırt cırtlı kapatma bandını sabitleyin **(Şekil. 8)**.
6. El bileğini sabitlemek için bandı ulnar tarafta sıkılaştırın. **(Şekil 10)**.
7. Avuç içi ve başparmak desteği, bileğinizin ve başparmağınızın hatlarına uyacak şekilde bükülmesi için üründen çıkarılabilir. Bunu yapmak için Ürünün alt kısmındaki cepten desteği çekin **(Şekil 2,3,4,5)**.

Ürünün Çıkarılması

Tüm bantları açın. ürünü elinizden kaydırın.

Temizlik ve bakım

- Sıvı deterjan ile elde yıkayın ve iyice durulayın.
- Açık havada kurutun.

Not: Makinede yıkamayın, kurutmayın, ütülemeyin, ağartmayın veya yumuşatıcı kullanmayın.
Not: Tuzlu su veya klorlu su ile temastan kaçının. Temas olması durumunda, tatlı su ile yıkayın ve açık havada kurutun.

İMHA

Ürün ve ambalaj, ilgili yerel veya ulusal çevre düzenlemelerine uygun olarak imha edilmelidir.

SORUMLULUK

Össur aşağıdakiler için sorumluluk kabul etmez:

- Kullanım talimatlarına uygun şekilde bakımı yapılmayan ürün.
- Diğer üreticilere ait komponentlerle monte edilen ürün.
- Önerilen kullanım koşulunun, uygulamanın veya ortamın dışında kullanılan ürün.

РУССКИЙ

MD Медицинское устройство

ПРЕДУСМОТРЕННОЕ ПРИМЕНЕНИЕ

Устройство предназначено для ограничения движений запястья и (или) большого пальца кисти

Показания к применению

Для состояний, предусматривающих ограничение движения запястья и большого пальца:

- вывихи и растяжения, от легких до умеренных;
- тендинит;
- восстановление после иммобилизации;
- некоторые другие травмы мягких тканей;
- палец егеря;
- тендинит де Кервена;
- некоторые травмы ладьевидной кости.

Противопоказания неизвестны.

Предупреждения и особые указания

Устройство следует использовать непосредственно на неповрежденной коже; запрещается использовать устройство на открытой ране.

- Следует проявлять осторожность, чтобы не затянуть устройство слишком сильно.
- Пациенты с уже нарушенным кровообращением конечностей, например с диабетом или заболеваниями периферических сосудов, должны быть очень осторожны; перед использованием устройства им рекомендуется проконсультироваться с медицинским работником. Если при использовании этого устройства у вас наблюдаются боль, отеки, изменения чувствительности или ваша конечность демонстрирует признаки ослабления кровотока (становится синюшной, белой или холодной), немедленно прекратите его применение и обратитесь к специалисту.

ИНСТРУКЦИИ ПО ТЕХНИКЕ БЕЗОПАСНОСТИ

Внимательно прочитайте эти инструкции перед использованием. Сохраните их для использования в будущем.
О любых серьезных инцидентах, связанных с устройством, необходимо сообщать производителю и соответствующим компетентным органам.
Пациент должен прекратить использование устройства и обратиться к медицинскому работнику:

- при изменениях или потере функциональности и признаках повреждения или износа устройства, мешающих его нормальному функционированию;
- Если при использовании устройства пациент испытывает боль, возникают раздражения кожи или любые побочные реакции.

Устройство предназначено для многоразового использования одним пациентом.

ИСПОЛЬЗОВАНИЕ

Выбор размера

Измерьте обхват запястья. Таблица определения размера присутствует на упаковке.

Применение устройства

1. Расстегните все ремни.
2. Натяните на кисть руки. Выровняйте секцию для большого пальца сбоку устройства **(рис. 4)**.
3. Вставьте большой палец в направляющую для большого пальца на брейсе, чтобы он охватил пястнофаланговый сустав. Затяните секцию для большого пальца. Сустав с конца большого пальца должен оставаться подвижным **(рис. 9)**.
4. Снимите и переставьте тыльное ребро жесткости. Выставьте тыльное ребро жесткости по середине кисти/пальца **(рис. 7)**.
5. Потяните за ремень застежки Quick-Pull, чтобы затянуть шнурки. Оберните ремень вокруг устройства и закрепите застежку-липучку **(рис. 8)**.
6. Закрепите ремень на локтевой стороне руки, фиксируя запястье **(рис. 10)**.
7. Упор для ладони и большого пальца можно убрать, чтобы устройство сгибалось по контурам запястья и большого пальца. Для этого извлеките упор из кармана с нижней стороны устройства **(рис. 2, 3, 4, 5)**.

Снятие устройства

Расстегните все ремни. Потяните устройство, чтобы снять с руки.
Очистка и уход

- Стирайте вручную мягким моющим средством и тщательно прополаскивайте.
- Просушите на воздухе.

Примечание. Не стирайте в стиральной машине, не сушите в сушильной машине, не гладьте, не используйте отбеливатель или смягчитель ткани при стирке.
Примечание. Избегайте контакта с соленой или хлорированной водой. В случае контакта промыть пресной водой и высушить на воздухе.

УТИЛИЗАЦИЯ

Устройство и упаковка должны быть утилизированы согласно соответствующим местным или национальным экологическим нормам.

ОТВЕТСТВЕННОСТЬ

Компания Össur не несет ответственности за следующее:

- Устройства, которые не обслуживались в соответствии с инструкциями по применению.
- Изделия, в которых используются компоненты других производителей.
- Изделия, которые эксплуатировались без соблюдения рекомендуемых условий и окружающей среды либо не по назначению.

日本語

MD 医療機器

使用目的

このデバイスは、手首および／または親指の動きを制限することを目的としています

適応

手首と親指の動きの制限により益が得られる可能性がある次のような状態：

- 軽度から中度の捻挫や挫傷
- 腱炎
- ギプス除去後の治癒
- 他の特定の軟部組織の損傷
- ゲームキーパー母指
- ド・ケルバン腱鞘炎
- 特定の舟状骨の損傷。

予見された禁忌なし。

警告および注意：

このデバイスは、傷のない皮膚に直接装着してください。傷口には絶対に装着しないでください。

- デバイスを締め過ぎないようご注意ください。
- 糖尿病や末梢血管障害の患者など、四肢に血流障害のある患者については、特に注意が必要です。デバイスを使用する前に医療専門家に相談することをお勧めします。 このデバイスの使用中に痛み、腫れ、違和感が生じたり、四肢に血流不足の兆候（青白くなったり冷たくなる）が見られる場合はすぐに使用を中止し、医療専門家に相談してください。

安全に関する注意事項

使用前に本取扱説明書をよくお読みください。 後で参照できるように保管しておいてください。
デバイスに関連する重大な事故は、製造者および関係当局に報告する必要があります。
以下に該当する場合はデバイスの使用をやめ、医療専門家に連絡してください。

- デバイスの機能に変更があったり機能が失われた場合、またはデバイスに損傷や摩耗の兆候が見られ、通常の機能が妨げられている場合
- デバイスの使用により痛み、皮膚の炎症、異常を感じた場合。

このデバイスは１人の患者が使用しますが、使い捨てではありません。

使用

サイズの選択

手首の周径を測定します。 サイズ表はパッケージに記載されています。

デバイスの装着

1. すべてのストラップを緩めます。
2. 手にスライドさせます。 デバイスの側面の親指部分が正しい位置にあることを確認してください（**図 4**）。
3. 中手指節関節が覆われるまで、親指を装具に付属している親指ガイドに挿入します。 親指の部分を締めます。 親指の末端の関節は自由に動かすことができます（**図 9**）。
4. 背側ステイを取り外して位置を調整します。 背側ステイを手／指の中央に合わせます（**図 7**）。
5. クイックプルクロージャーストラップを引っぱって紐を締めます。 デバイスの周りにストラップを巻き付け、面ファスナーで固定します（**図 8**）。
6. 尺骨側のストラップを締めて手首を固定します（**図 10**）。
7. 手掌ステイと親指ステイは、手首と親指の外形に合わせて曲げるためにデバイスから取り外すことができます。ステイを取り外すには、デバイスの下側のポケットからステイを引き出します（**図 2、3、4、5**）。

デバイスの取り外し

すべてのストラップを緩めます。 デバイスを手からスライドさせます。
洗浄とお手入れ

- 低刺激性洗剤で手を洗い、しっかりとすすぎます。
- 空気乾燥させてください。

注：洗濯機による洗濯、タンブラー乾燥、アイロン、漂白剤、柔軟剤の使用はおやめください。
注：塩水や塩素処理水に接触しないようにしてください。接触した場合は真水でよく洗い流し、空気乾燥してください。

廃棄

このデバイスや包装材を廃棄する際は必ず、それぞれの地域や国の環境規制に従ってください。

免責

Össur は、以下に対して責任を負いません。

- デバイスが本取扱説明書の指示に従って保守点検されていない場合。
- デバイスが他メーカーのコンポーネントを含めて組み立てられている場合。
- デバイスが推奨される使用条件、適用または環境以外で使用されている場合。

中文

MD 医疗器械

预期用途

本产品用于限制腕关节和 / 或拇指的活动范围

适应症

适用于可能受益于腕关节和拇指固定的状况，例如

- 轻度至中度扭伤和拉伤
- 肌腱炎
- 石膏固定后康复
- 其他软组织损伤
- 猎人拇指
- 桡骨茎突狭窄性肌腱炎
- 特定的舟状骨损伤。

没有已知的禁忌症。

警告和注意事项：

本产品可直接贴皮肤佩戴，切勿用在开放性伤口上。

- 应注意不要过度绑紧支具。
- 四肢血液循环已经受损的患者（例如糖尿病或周围血管疾病）的患者须格外谨慎，建议这类患者在使用本器械前咨询专业医护人员。 使用本器械时，如果感到疼痛、肿胀、知觉有变，或者四肢出现血流不足的迹象（发青、发白或发冷），则要立即暂时停止使用，并咨询专业医护人员。

一般安全说明

使用之前，请仔细阅读这些说明。 保留这些说明，以备将来参考。
任何与本器械相关的严重事故必须向制造商和有关当局报告。
下列情况下，患者应停止使用本器械并联系专业医护人员：

- 如果器械的功能发生变化或丧失，或器械出现损坏或磨损迹象，影响其正常功能。
- 如果在使用器械时出现任何疼痛、皮肤刺激或异常反应。

本器械供单个患者 – 多次使用。

使用方法

尺寸选择
测量手腕周长。 尺寸表显见包装。

支具佩戴

1. 松开所有绑带。
2. 套入手上。 确保拇指同侧面的拇指孔对齐（图 4）。
3. 将拇指放入支具上的拇指导向器，直到固定第一掌指关节。 收紧拇指侧绑带。 拇指末端关节保持可自由移动（图 9）。
4. 支柱条可移除和调整 将固定支柱条与掌部 / 手指的中间对齐（图 7）。
5. 收紧 Quick-Pull 绑带扣带以收紧绑带。将绑带通过固定魔术贴固定（图 8）。
6. 收紧尺侧绑带固定腕部（图 10）。
7. 掌侧和拇指固定支柱条可以取下，以便调节屈曲角度更贴合手腕和拇指。 调整支柱条弯曲角度前，请将支柱条从下侧拉出（图 2、3、4、5）。

移除支具

松开所有绑带。 从手上取下支具。
清洁和保养

- 使用温和的清洁剂手洗并彻底冲洗。
- 通风处晾干。

注意：请勿机洗、滚筒烘干、熨烫、漂白或使用织物柔软剂洗涤。
注意：避免接触盐水或氯化水。如果接触，请用淡水冲洗并风干。

最终处置

本器械及其包装必须按照各自的地方或国家环境法规进行处置。

责任

Össur 不承担以下责任：

- 器械未按照使用说明进行维护。
- 器械与其他制造商的零部件组装在一起。
- 器械在推荐的使用条件、应用或环境之外使用。

한국말

MD 의료 기기

용도

본 장치는 손목 및/또는 엄지 손가락의 움직임을 제한하기 위한 것입니다

사용 설명서

다음과 같이 손목과 엄지의 움직임을 제한하는 것이 도움이 될 수 있는 질환

- 경증에서 중등증의 염좌 및 좌상
- 건염
- 깁스 후 치유
- 기타 일부 연조직 손상
- 엄지 중수지 관절 측부 인대 손상
- 드퀘르뱅 건염
- 일부 주상골 손상.

알려진 금기사항 없음.

경고 및 주의:

본 장치는 손상되지 않은 피부에 직접 사용해야 하며 상처가 있는 부위에는 절대 사용하지 마십시오.

- 장치를 너무 세게 조이지 않도록 주의해야 합니다.
- 당뇨나 말초 혈관 질환과 같은 팔다리의 혈액 순환에 문제가 있는 것으로 판명된 환자의 경우 사용 시 각별한 주의를 요하며 장치 사용 전에 의료 전문가와 상담하는 것이 좋습니다. 본 장치 사용 도중 통증, 부종, 감각 변화나 신체에 혈류 부족 현상(푸른색이나 흰색을 띠거나 차가워지는 경우)이 나타나는 경우, 즉시 사용을 중단하고 의료 전문가와 상담하십시오.

일반 안전 지침

사용 전 이 설명서를 주의 깊게 읽으십시오. 향후 참조할 수 있도록 보관하십시오.
장치와 관련된 모든 심각한 사고는 제조업체 및 관련 당국에 보고해야 합니다.
다음의 경우 환자는 본 장치의 사용을 중지하고 의료 전문가에게 문의해야 합니다.

- 장치 기능의 변경이나 손실이 있는 경우 혹은 정상적인 기능을 방해하는 제품 손상이나 마모의 징후가 보이는 경우.
- 장치 사용 시 통증, 피부 자극 또는 비정상적인 반응이 나타나는 경우.

이 장치는 단일 환자에게 다회 사용이 가능합니다.

사용

사이즈 선택
손목 둘레를 측정합니다. 사이즈 차트는 패키지에 표시되어 있습니다.

장치 착용

1. 모든 스트랩을 풉니다.
2. 손에 착용합니다. 장치 측면의 엄지손가락 부분이 정렬되었는지 확인합니다(그림 4).
3. 중수지 관절을 둘러쌀 때까지 엄지를 보조기의 엄지 가이드에 삽입합니다. 엄지 부분을 조입니다. 엄지 끝 관절은 자유롭게 움직일 수 있습니다(그림 9).
4. 손등쪽 지지대를 제거한 후 재배치합니다. 손등쪽 지지대를 손/손가락의 중앙에 맞춥니다(그림 7).
5. 퀵 풀 클로저 스트랩을 당겨 끈을 조입니다. 장치 주위에 스트랩을 감고 후크 및 루프 클로저를 고정합니다(그림 8).
6. 손목을 고정하기 위해 척골 쪽의 스트랩을 조입니다(그림 10).
7. 손목과 엄지 윤곽에 맞게 구부리기 위해 손바닥 및 엄지 지지대를 장치에서 제거할 수 있습니다. 지지대 변형을 위해 장치 밑면의 포켓에서 지지대를 당겨 빼내십시오(그림 2,3,4,5).

장치 제거

모든 스트랩을 풉니다. 손에서 장치를 뺍니다.
청소 및 관리

- 순한 세제를 사용하여 손으로 세척하고 깨끗하게 헹궈 냅니다.
- 자연 건조하십시오.

참고: 세탁기, 회전식 건조기, 다리미, 표백제, 섬유 유연제를 사용하지 마십시오.
참고: 소금물이나 염소 처리된 물에 닿지 않도록 하십시오. 닿았을 경우 깨끗한 물로 헹구고 자연 건조하십시오.

폐기

장치 및 포장재는 해당 지역 또는 국가의 환경 규제에 따라 폐기해야 합니다.

배상 책임

Össur는 다음 경우에 책임을 지지 않습니다.

- 제품을 사용 지침에 지시된 대로 관리하지 않은 경우
- 제품을 다른 제조업체의 구성품과 함께 조립한 경우
- 제품을 권장되는 사용 조건, 적용 분야 또는 환경 외에서 사용한 경우.

SLOVENČINA

MD Zdravotnícka pomôcka

ÚČEL POUŽITIA

Pomôcka je určená na obmedzenie pohybu zápästia a/alebo palca.

Indikácie použitia

Pre zdravotné stavy, ktorým môže prospieť obmedzenie pohybu zápästia a palca, ako napríklad

- mierne až stredné vyvrtnutie a natiahnutie,
- tendonitída,
- hojenie po odstránení sadrového obväzu,
- ďalšie vybrané poranenia mäkkých tkanív,
- vybočený palec,
- DeQuervainova tendonitída,
- vybrané poranenia skapoidu.

Nie sú známe žiadne kontraindikácie.

Varovania a bezpečnostné opatrenia:

Pomôcka by sa mala používať priamo na neporušenej pokožke a nikdy nie na otvorenej rane.

- Je potrebné dbať na to, aby nedošlo k nadmernému utiahnutiu pomôcky.
- Pacienti s už obmedzeným krvným obehom v končatinách, napríklad pacienti s cukrovkou alebo ochorením periférnych ciev, musia byť veľmi opatrní a mali by sa pred použitím pomôcky poradiť so svojím zdravotníckym pracovníkom. Ak pri používaní tejto pomôcky cítite bolesť, máte opuchy, zmeny citlivosti na dotyk alebo ak vaše končatiny vykazujú známky nedostatočného prietoku krvi (sú modré, biele alebo studené), okamžite ju prestaňte používať a poraďte sa so svojím zdravotníckym pracovníkom.

VŠEOBECNÉ BEZPEČNOSTNÉ POKYNY

Pred použitím si pozorne prečítajte tieto pokyny. Ponechajte si ich na budúce použitie.
Všetky závažné udalosti, ku ktorým dôjde v súvislosti s touto pomôckou, je nutné hlásiť výrobcovi a príslušným orgánom.
Pacient by mal prestať používať pomôcku a obrátiť sa na zdravotníckeho pracovníka v nasledujúcich prípadoch:

- Ak dôjde k zmene alebo strate funkčnosti pomôcky alebo ak pomôcka vykazuje známky poškodenia alebo opotrebovania, ktoré bránia jej normálnym funkciám.
- Ak sa pri používaní pomôcky vyskytne bolesť, podráždenie pokožky alebo nezvyčajná reakcia.

Táto pomôcka je určená na použitie iba u jedného pacienta – na viacnásobné použitie.

POUŽÍVANIE

Výber veľkosti

Zmerajte obvod zápästia. Tabuľka veľkostí je uvedená na obale.

Aplikácia pomôcky

1. Odopnite všetky popruhy.
2. Nasuňte na ruku. Uistite sa, že palcová časť na boku pomôcky je zarovnaná **(Obr. č. 4)**.
3. Vložte palec do ukazovateľa, ktorý je k dispozícii na ortéze, až kým neobklopí metakarpofalangeálny kĺb. Utiahnite palcovú časť. Koncový kĺb palca zostáva voľne pohyblivý **(Obr. č. 9)**.
4. Remove and reposition the dorsal stay. Zarovnajte chrbtový držiak so stredom ruky/prsta **(Obr. č. 7)**.
5. Natiahnutím zatváracieho remienka Quick-Pull utiahnite šnúrky. & nbsp; Omotajte remienok okolo pomôcky a zaistite zapínanie na suchý zips **(Obr. č. 8)**.
6. Na zaistenie zápästia pripevnite popruh na ulnárnej strane **(Obr. č. 10)**.
7. Palmarovú a palcovú opierku je možné z pomôcky vybrať, aby sa ohla tak, že vyhovuje kontúram vášho zápästia a palca. Za týmto účelom vytiahnite držiak z vrecka na spodnej strane pomôcky **(Obr. č. 2, 3, 4, 5)**.

Odstránenie pomôcky

Odopnite všetky popruhy. Vysuňte pomôcku z ruky.

Čistenie a ošetrovanie

- Umývajte ručne jemným čistiacim prostriedkom a dôkladne opláchnite.
- Sušiť na vzduchu.

Poznámka: Neperte v práčke, nesušte v sušičke, nežehlite, nebieľte ani neumývajte pomocou aviváže.
Poznámka: Vyhnite sa styku so slanou alebo chlórovanou vodou. V prípade kontaktu opláchnite čistou vodou a vysušte na vzduchu.

LIKVIDÁCIA

Pomôcku a obal je nutné zlikvidovať v súlade s príslušnými miestnymi alebo národnými predpismi o ochrane životného prostredia.

ZODPOVEDNOSŤ

Spoločnosť Össur nepreberá zodpovednosť za nasledujúce prípady:

- Pomôcka sa neudržiava podľa pokynov v návode na použitie.
- Pomôcka je zostavená z komponentov od iných výrobcov.
- Pomôcka sa používa mimo odporúčaných podmienok používania, aplikácie alebo okolitého prostredia.

EESTI KEEL

MD Meditsiiniseade

ETTENÄHTUD KASUTUSVALDKOND

Seade on mõeldud randme ja/või pöidla liikumise piiramiseks

Kasutusotstarve

Seisunditele, mille korral võib kasulik olla randme liikumise piiramine, nagu näiteks

- Kerged kuni mõõdukad nikastused ja venitused
- Kõõlusepõletik
- Kipsi eemaldamisjärgne paranemine
- Muud valitud pehme koe vigastused
- Metsavahi pöial
- DeQuervaini kõõlusepõletik
- Valitud skafoidsed vigastused.

Teadaolevad vastunäidustused puuduvad.

Hoiatused ja ettevaatusmeetmed.

Seadet tuleb kasutada otse tervel nahal ja mitte kunagi lahtise haava peal.

- Tuleb olla ettevaatlik, et mitte üleliigselt seadet pingutada.
- Patsiendid, kelle jäsemete vereringe on juba häirunud, näiteks diabeedi või perifeersete veresoonte haigusega patsiendid, peavad olema eriti ettevaatlikud ja enne seadme kasutamist soovitatakse neil konsulteerida tervishoiutöötajaga. Kui teil tekib seda seadme kasutades valu, turse, tundlikkuse muutused või kui teie jäsemetel tekivad ebapiisava verevarustuse märgid (siniseks, valgeks või külmaks muutumine), lõpetage kohe kasutamine ja konsulteerige tervishoiutöötajaga.

ÜLDISED OHUTUSJUHISED

Enne kasutamist lugege need juhised hoolikalt läbi. Hoidke need alles edaspidiseks kasutamiseks.
Kõikidest seadmega seotud tõsistest juhtumitest tuleb teatada tootjale ja pädevale ametiasutustele.
Patsient peab lõpetama seadme kasutamise ja pöörduma tervishoiutöötaja poole:

- Kui esineb muutus või kadu seadme toimimises, või kui seade omab tunnuseid vigastustest või kulumisest, mis takistavad selle normaalset toimimist.
- Kui seadme kasutamisega kaasneb ükskõik milline valu, nahaärritus või ebatavaline reaktsioon.

Seade on ette nähtud korduskasutamiseks ühele patsiendile.

KASUTAMINE

Suuruse valimine

Mõõtke randme ümbermõõt. Suuruste tabel on esitatud pakendil.

Seadme kasutamine

1. Avage kõik rihmad.
2. Libistage käe peale. Veenduge, et seadme küljel asuv pöidla osa on joondatud **(joonis 4)**.
3. Sisestage pöial sidemel olevasse pöidlajuhti, kuni see ümbritseb metakarpofalangeaalliigest. Pingutage pöidla osa. Pöidla lõppliiges jääb vabalt liigutatavaks **(joonis 9)**.
4. Remove and reposition the dorsal stay. Joondage dorsaalne tugi käe keskosa / sõrmega **(joonis 7)**.
5. Tõmmake paelte pingutamiseks kiirtõmbamise sulgemisrihma. Mähkige rihm ümber seadme ja kinnitage konksu ja silmuse sulgur **(joonis 8)**.
6. Randme kaitsmiseks kinnitage rihm ulnaarsele küljele **(joonis 10)**.
7. Palmaarset ja pöidla tuge on võimalik seadme küljest eemaldada, et painutada seda sinu randme ja pöidla kujuga sobima. Selle tegemiseks tõmmake tugi seadme alaküljel olevast taskust välja **(joonised 2, 3, 4, 5).**

Seadme eemaldamine

Avage kõik rihmad. Libistage seade käe pealt maha.

Puhastamine ja hooldus

- Peske käsitsi õrnatoimelise pesuvahendiga ja loputage põhjalikult.
- Kuivatada õhu käes.

Märkus. Mitte pesta pesumasinas, kuivatada trummelkuivatis, triikida, pleegitada ega kasutada pehmendusaineid.
Märkus. Vältida kokkupuudet soola- ja klooriveega. Kokkupuutel loputada mageveega ja lasta kuivada õhu käes.

KASUTUSELT KÕRVALDAMINE

Seade ja pakend tuleb kasutuselt kõrvaldada asjakohaste kohalike või riiklike keskkonnaalaste eeskirjade järgi.

VASTUTUS

Össur ei vastuta järgmistel juhtudel.

- Seadet ei hooldata kasutusjuhendi järgi.
- Seadme kokkupanemisel kasutatakse teiste tootjate osi.
- Seadet kasutatakse väljaspool soovitatud kasutustingimusi, rakendusala või keskkonda.

ROMÂNĂ

MD Dispozitiv medical

UTILIZARE PRECONIZATĂ

Dispozitivul este destinat restricționării mișcării încheieturii mâinii și/sau a degetului mare al mâinii.

Indicații de utilizare

Pentru afecțiuni care pot beneficia de pe urma restricționării mișcării încheieturii mâinii și a degetului mare, cum ar fi

- Entorse și întinderi ușoare până la moderate
- Tendinită
- Vindecare în urma bandajului cu ghips
- Alte leziuni specifice ale țesuturilor moi
- Ruptura ligamentului colateral ulnar al policelui
- Tendinita DeQuervain
- Anumite leziuni scafoide.

Nu există contraindicații cunoscute.

Avertismente și precauții:

Dispozitivul trebuie utilizat direct pe pielea intactă și niciodată peste o plagă deschisă.

- Trebuie avut grijă să nu strângeți excesiv dispozitivul.
- Pacienții cu circulația sângelui deja compromisă la nivelul extremităților, cum ar fi cei cu diabet zaharat sau boli vasculare periferice, trebuie sa fie foarte atenți și sunt sfătuiți să consulte un cadru medical calificat înainte de a utiliza dispozitivul. Dacă prezentați dureri, umflături, modificări de senzație sau extremitățile dvs. prezintă semne de flux sanguin insuficient (devin albastre, albe sau reci) pe durata utilizării dispozitivului, întrerupeți imediat utilizarea și consultați un cadru medical calificat.

INSTRUCȚIUNI GENERALE DE SIGURANȚĂ

Înaintea utilizării, citiți cu atenție aceste instrucțiuni. Păstrați-le pentru consultare ulterioară.
Orice incident grav legat de dispozitiv trebuie raportat producătorului și autorităților competente.
Pacientul trebuie să înceteze utilizarea dispozitivului și să contacteze un cadru medical calificat:

- În caz de modificare funcțională ori pierderi funcționale sau dacă dispozitivul prezintă semne de deteriorare sau uzură care îi afectează funcțiile normale.
- Dacă apar dureri, iritații ale pielii sau reacții neobișnuite în timpul utilizării dispozitivului.

Dispozitivul este destinat utilizării multiple de către un singur pacient.

UTILIZARE

Selectarea mărimii

Măsurați circumferința încheieturii mâinii. Diagrama de dimensionare este afișată pe pachet.

Aplicație dispozitiv

1. Desfaceți toate curelele.
2. Glisați pe mână. Asigurați-vă că partea degetului mare de pe partea laterală a dispozitivului este aliniată **(Fig. 4)**.
3. Introduceți degetul mare în ghidajul pentru degetul mare de pe orteză până când cuprinde articulația metacarpofalangiană. Strângeți partea degetului mare. Articulația din capătul degetului mare se poate mișca liber **(Fig. 9)**.
4. Îndepărtați și repoziționați suportul dorsal. Aliniați suportul dorsal cu mijlocul mâinii/degetului **(Fig. 7)**.
5. Trageți cureaua de închidere Quick-Pull pentru a strânge șireturile. Înfășurați cureaua în jurul dispozitivului și asigurați închiderea cu scai **(Fig. 8)**.
6. Fixați cureaua pe partea ulnei pentru a fixa încheietura mâinii **(Fig. 10)**.
7. Suportul de fixare pentru palmă și degetul mare poate fi îndepărtat de pe dispozitiv pentru a putea îndoi și potrivi după contururile încheieturii mâinii și degetului mare. Pentru a face acest lucru, scoateți suportul din buzunarul din partea inferioară (ventrală) a dispozitivului **(Fig. 2, 3, 4, 5)**.

Eliminarea dispozitivului

Desfaceți toate curelele. Glisați dispozitivul de pe mână.

Curățarea și îngrijirea

- Spălați manual cu un detergent delicat și clătiți bine.
- Se usucă la aer.

Notă: A nu se spăla la mașină, a nu se usca în uscător, a nu se călca, a nu se folosi înălbitori și a nu se utiliza balsam.
Notă: Evitați contactul cu apă sărată sau clorurată. În caz de contact, clătiți cu apă proaspătă și uscați la aer.

ELIMINARE

Dispozitivul și ambalajul trebuie eliminate în conformitate cu reglementările de mediu locale sau naționale în vigoare.

RĂSPUNDERE

Össur nu își asumă răspunderea pentru următoarele:

- Dispozitivele care nu sunt întreținute în conformitate cu indicațiile din instrucțiunile de utilizare.
- Dacă dispozitivul este asamblat cu componente de la alți producători.
- Dacă dispozitivul este utilizat în afara condițiilor, aplicației sau mediului de utilizare recomandate.

العربية

MD جهاز طبي

الغرض من الاستخدام

يتمثل الغرض من استخدام الجهاز في تقييد حركة الرسغ و/أو الإبهام

دواعي الاستخدام

للحالات التي قد تستفيد من تقييد حركة الرسغ والإبهام، مثل

- الالتواءات والرضوض الخفيفة إلى المتوسطة
- التهاب الأوتار
- استقرار ما بعد المعالجة
- الإصابات المحددة الأخرى بالأنسجة الرخوة
- الإبهام المتمزق
- التهاب الأوتار بمتلازمة دي كورفان
- إصابات زورقية مُحددة.

لا توجد موانع استعمال معروفة.

التحذيرات والتنبيهات:

ينبغي وضع الجهاز مباشرةً على الجلد السليم وليس على المناطق التي تحتوي على جروح مفتوحة.

- احذر من إحكام ربط الجهاز بشكل مبالغ فيه.
- على المرضى الذين يعانون بالفعل من خللٍ في الدورة الدموية في أطرافهم، مثل الذين يعانون من مرض السكري أو أمراض الأوعية الدموية الطرفية، أن يكونوا أكثر حذرًا، ويُنصح بأن يتشاوروا مع أحد اختصاصيي الرعاية الصحية قبل استخدام الجهاز. إذا كنت تعاني من ألم، أو تورم، أو تغيرات في الإحساس، أو إذا ظهر على الطرف علاماتٍ تدل على قلّة تدفق الدم (كأن يتحول إلى اللون الأزرق، أو الأبيض، أو أن يُصبح باردًا) أثناء استخدام هذا الجهاز، فعليك التوقف عن استخدام هذا الجهاز على الفور واستشارة أحد اختصاصيي الرعاية الطبية.

تعليمات السلامة العامة

يُرجى قراءة التعليمات بعنايةٍ قبل الاستخدام. احتفظ بها للرجوع إليها لاحقًا.
يجب الإبلاغ عن أي حادث خطير يتعلق بالجهاز إلى الشركة المصنعة والجهات المعنية.
ينبغي على المريض التوقف عن استخدام الجهاز والتواصل مع أحد اختصاصيي الرعاية الصحية في الحالات التالية:

- إذا كان هناك تغييرٌ في وظائف الجهاز أو خللٌ بها، أو إذا ظهرت على الجهاز علامات تلف أو تآكل تؤثر على وظائفه العادية.
- عند الإحساس بالألم، أو تهيّج البشرة، أو حدوث تفاعل غير معتاد أثناء استخدام الجهاز.

الجهاز مخصص لاستخدام شخصٍ واحد - ويمكن استخدامه عدة مرات.

الاستخدام

تحديد المقاس

قم بقياس محيط الرسغ. يمكنك العثور على مخطط المقاسات على العبوة.

استخدام الجهاز

1. قم بفك جميع الأربطة.
2. قم بتثبيته باليد. تأكد من محاذاة جزء الإبهام على جانب الجهاز **(الشكل 4)**.
3. أدخل الإبهام في موجه الإبهام المتوفر على الدعامة حتى يحوط بالمفصل السنعي السلامي. ضيِّق جزء الإبهام. يظل مفصل الإبهام حر الحركة **(الشكل 9)**.
4. قم بإزالة الدعامة الخارجية وإعادة تثبيتها. قم بمحاذاة الدعامة الخارجية مع منتصف اليد/الإصبع **(الشكل 7)**.
5. اسحب أحزمة الإغلاق بميزة "السحب السريع" وذلك لتضييق الأربطة.;قم بلف الشريط حول الجهاز وإحكام غلق الخطافات والحلقات **(الشكل 8)**.
6. اربط الحزام على الجانب الزندي لتثبيت الرسغ **(الشكل 10)**.

ز. يمكن إزالة دعامة الكف وتثبيت الإبهام من الجهاز للثني بما يناسب محيط رسغك وإبهامك. للقيام بذلك، اسحب الدعامة من الجيب الموجود بالجزء الداخلي من الجهاز **(الشكل 2,3,4,5)**.

إزالة الجهاز

قم بفكّ جميع الأربطة. انزع الجهاز عن اليد.

التنظيف والعناية

- يُغسل باليدين باستخدام منظّف معتدل ويُشطف جيدًا.
- يتم تركه ليجفّ في الهواء.

ملاحظة: يُمنع استخدام الغسالة، أو المُجفّف، أو المكواة، أو المبيِّضات، أو الغسل باستخدام منعمات الأنسجة.
ملاحظة: تجنّب تعريض الجهاز للبلل بالماء المالح أو الماء المعالج بالكلور. في حال تعرّض الجهاز لذلك، اشطفه بالماء العذب واتركه ليجفّ في الهواء.

التخلص من المنتج

يجب التخلص من الجهاز والعبوة الخاصة به وفقًا للوائح البيئية المحلية أو الوطنية ذات الصلة.

المسؤولية

Össur ليست مسؤولة عما يلي:

- لم يتم صيانه الجهاز حسب التعليمات الواردة في تعليمات الاستخدام
- تجميع الجهاز باستخدام مكونات من شركات مُصنعة أخرى.
- استخدام الجهاز خارج ظروف الاستخدام أو الظروف البيئية الموصى بها.

Össur Americas
27051 Towne Centre Drive
Foothill Ranch, CA 92610, USA
Tel: +1 (949) 382 3883
Tel: +1 800 233 6263
ossurusa@ossur.com

Össur Canada
2150 – 6900 Graybar Road
Richmond, BC
V6W 0A5 , Canada
Tel: +1 604 241 8152

Össur APAC
2F, W16 B
No. 1801 Hongmei Road
200233, Shanghai, China
Tel: +86 21 6127 1707
asia@ossur.com

Össur UK Ltd
Unit No 1, S:Park
Hamilton Road
Stockport SK1 2AE, UK
Tel: +44 (0) 8450 065 065
ossuruk@ossur.com

Össur Nordic
Box 770
191 27 Sollentuna, Sweden
Tel: +46 1818 2200
info@ossur.com

Össur Australia
26 Ross Street,
North Parramatta
NSW 2151 Australia
Tel: +61 2 88382800
infosydney@ossur.com

Össur Europe BV
De Schakel 70
5651 GH Eindhoven
The Netherlands
Tel: +800 3539 3668
Tel: +31 499 462840
info-europe@ossur.com

Össur Iberia S.L.U
Calle Caléndula, 93 -
Miniparc III
Edificio E, Despacho M18
28109 El Soto de la Moraleja, Alcobendas
Madrid – España
Tel: 00 800 3539 3668
orders.spain@ossur.com
orders.portugal@ossur.com

Össur South Africa
Unit 4 & 5
3 on London
Brackengate Business Park
Brackenfell
7560 Cape Town
South Africa
Tel: +27 0860 888 123
infosa@ossur.com

Össur Deutschland GmbH
Melli-Beese-Str. 11
50829 Köln
Deutschland
Tel: +49 (0) 800 180 8379
info-deutschland@ossur.com

Össur Europe BV – Italy
Via Baroaldi, 29
40054 Budrio, Italy
Tel: +39 05169 20852
orders.italy@ossur.com

Össur hf.
Grjótháls 1-5
110 Reykjavík
Iceland

CE

ÖSSUR®
LIFE WITHOUT LIMITATIONS

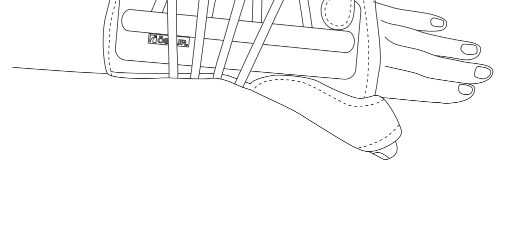

Instructions for Use

FORMFIT® UNIVERSAL THUMB

©Copyright Össur 2021

IFU 0550 1084_001 Rev. 5