ÖSSUR®
LIFE WITHOUT LIMITATIONS

Soluciones Protésicas

2023/2024 Catálogo Extremidad Superior

CATÁLOGO DE PRODUCTOS PROTÉSICOS EXTREMIDADES SUPERIORES DE ÖSSUR

ÍNDICE

EXTREMIDADES SUPERIORES DE ÖSSUR....4
- DESCRIPCIÓN DE LAS CARACTERÍSTICAS DE i-LIMB® 5
- i-LIMB® QUANTUM 6
- i-LIMB® ULTRA 8
- i-LIMB® 10
- ELECTRODOS....12
- CARGADORES Y BATERÍAS....14
- i-LIMB® 15
- CUBIERTAS 16
- i-DIGITS® QUANTUM 21
- i-DIGITS® 22
- LIVINGSKIN® 24

INFORMACIÓN GENERAL....26
- TÉRMINOS DE COMPRA Y CONDICIONES....27
- GARANTÍA DE PRODUCTOS....28
- FORMULARIO DE DEVOLUCIÓN....29

EXTREMIDADES SUPERIORES DE ÖSSUR

CARACTERÍSTICAS

CONTROL MUSCULAR

Los activadores son señales musculares específicas que se usan para dar la orden a i-Limb e i-Digits de activar un agarre específico.

CONTROL MUSCULAR

CONTROL POR PROXIMIDAD

Los Grip Chips son pequeños dispositivos habilitados para Bluetooth que permiten a los usuarios activar cualquier agarre disponible con solo mover su dispositivo Digits Quantum cerca de un objeto en el que se ha colocado un grip chip.

CONTROL POR PROXIMIDAD

CONTROL POR APLICACIÓN

Los Quick Grips proporcionan la activación instantánea de varios My Grips preconfigurados y personalizados, lo que ofrece una gran versatilidad y flexibilidad para personalizar la funcionalidad de las manos para distintas actividades diarias.

CONTROL POR APLICACIÓN

CONTROL POR GESTOS

La tecnología i-Mo permite activar un agarre automatizado moviendo i-Limb Quantum y i-Digits Quantum en una de cuatro direcciones. Los 4 agarres seleccionados pueden modificarse fácilmente a través de la aplicación móvil.

CONTROL POR GESTOS

DESCRIPCIÓN DE LAS CARACTERÍSTICAS DE i-LIMB®

i-Limb® Quantum	i-Limb® Ultra
Agarre adaptable con control proporcional	Agarre adaptable con control proporcional
Pulgar propulsado con anulación manual	Pulgar rotatorio manualmente
Tecnología de control por gestos i-Mo	
Aplicación de control Quick Grips®	Aplicación de control Quick Grips®
Activadores de control de músculos	Activadores de control de músculos
24 agarres automatizados	18 agarres automatizados
12 My Grips® personalizados	
Control de aproximación Grip Chips®	
Impulso de fuerza y velocidad	Impulso de fuerza y velocidad
Vari-Grip	Vari-Grip
Modo de mano natural	Modo de mano natural
Agarre automático Auto-Grasp	Agarre automático Auto-Grasp
Revisión de estado de mano mediante aplicación Biosim®/My i-Limb®	Revisión de estado de mano mediante aplicación Biosim®/My i-Limb®
XS, S, M, L	XS, S, M, L

i-LIMB® QUANTUM

i-Limb Quantum es la mano mioeléctrica multiarticulada más avanzada de Össur. El diseño incluye dígitos de titanio para un aumento del 50 %en la carga de transporte, hasta un 30 % más de fuerza de agarre y un aumento de velocidad del 30 % para mejorar el movimiento natural, la fuerza y la funcionalidad.

Con la incorporación del control por gestos, i-Limb Quantum es la única mano mioeléctrica que puede cambiar entre agarres con un solo gesto. Activación del agarre deseado mediante el movimiento de i-Limb Quantum en una de cuatro direcciones.

Los cinco dedos motorizados individualmente y la rotación del pulgar motorizada con mando manual, proporcionan la destreza, coordinación y delicadeza necesarias para realizar una amplia gama de actividades diarias.

- El pulgar con rotación electrónica y mando manual cambia automáticamente entre los patrones de agarre lateral y de oposición.
- Selección de hasta 36 agarres diferentes disponibles, tanto preprogramados como personalizados para adaptarse a las actividades diarias de los usuarios.
- La característica Vari-Grip proporciona una mayor fuerza de agarre cuando se aplica.
- Auto-Grasp: función de seguridad anticaída para evitar que los objetos se deslicen del agarre.
- El paquete Touch Care® ofrece asistencia cubierta por la garantía de hasta 5 años.
- Aplicaciones Biosim® y My i-Limb® para configurar y personalizar los agarres y funciones Disponible en 4 tamaños: extrapequeño*, pequeño, mediano y grande.
- Múltiples opciones de cubierta disponibles para adaptarse a cada estilo de vida individual.
- Los modelos Titanium no están disponibles en el tamaño extrapequeño (XS).
- Disponible en 4 tamaños: extrapequeño*, pequeño, mediano y grande.

* Los dígitos de titanio solo están disponibles en los tamaños pequeño, mediano y grande; los dígitos del tamaño extrapequeño son de aluminio, lo que aporta ligereza y resistencia.

MÉTODOS DE CONTROL:

i-Movimiento inteligente i-MO CONTROL DE GESTOS

activadores CONTROL DE MÚSCULO

Quick Grips APLICACIÓN DE CONTROL

Grip Chips CONTROL DE APROXIMACIÓN

Peso del dispositivo			
	Extra pequeño	Pequeño	Mediano/ grande
QWD	472g/1.04lbs	542g/1.13lbs	558g/1.16lbs
WD	432g/0.95lbs	502g/1.04lbs	518g/1.08lbs
Flexion Wrist	572g/1.26lbs	642g/1.35lbs	658g/1.38lbs
Friction Wrist	467g/1.03lbs	537g/1.12lbs	553g/1.15lbs

Información técnica	
Tensión	7.4 V (nominal)
Corriente máxima	5 A
Capacidad de la batería	Polímero de litio recargable; 7,4 V (nominal); capacidad de 2000 mAh; capacidad de 1300 mAh
Límite máximo de carga de mano	40 kg (extra pequeño) 90 kg (pequeño/mediano/grande)
Carga de traslado de dedos (límite estático)	20 kg (extra pequeño) 48 kg (pequeño/mediano/grande)
Tiempo desde completamente abierto hasta completamente cerrado	0,8 segundos

i-LIMB® QUANTUM

PAQUETES i-LIMB QUANTUM

EMEA												
Paquetes	1	1.1	2	2.1	3	3.1	4	4.1	5	5.1	6	6.1
Código de paquete	TBX 50140	TBX 50527	TBX 50141	TBX 50528	TBX 50142	TBX 50529	TBX 50143	TBX 50530	TBX 50144	TBX 50531	TBX 50145	TBX 50532
QWD/WD/ Friction wrist	●	●			●	●			●	●		
Flexion wrist			●	●			●	●			●	●
Kit de Encaje	●		●		●		●		●		●	
Kit de Electrodos	●		●		●		●		●		●	
Grip Chips					●	●	●	●	●	●	●	●
Paquete de guantes estándar	●	●	●	●	●	●	●	●				
Paquete de guantes mejorado									●	●	●	●

Todos los paquetes incluyen:

- Batería y puerto de carga magnético
- Cargador de red

Paquete de guante estándar: incluye 6 cubiertas* a elegir entre i-Limb Skin Active, Active TS, Contour, Contour TS y Natural

El paquete de guante mejorado incluye 2 cubiertas i-Limb Skin Match y 4 adicionales a elegir entre i-Limb Skin Active, Active TS, Contour, Contour TS, Natural

i-LIMB® ULTRA

Una mano protésica multiarticulada con cinco dedos motorizados individualmente y pulgar con rotación electrónica y mando manual cambia automáticamente entre los patrones de agarre lateral y de oposición. El diseño incluye dígitos de titanio* para un aumento del 50 % en la carga de transporte, hasta un 30 % más de fuerza de agarre y un aumento de velocidad del 30 % para mejorar el movimiento natural, la fuerza y la funcionalidad.

- Dígitos motorizados individualmente con agarre y capacidad de parada adaptables
- El pulgar con rotación electrónica y mando manual cambia automáticamente entre los patrones de agarre lateral y de oposición.
- Más rápido: con nuestra función de impulso de velocidad, la velocidad digital se puede incrementar hasta un 30 %.
- La aplicación de control proporciona acceso instantáneo a Quick Grips® con el toque de un icono. También es compatible con Apple Watch.
- El control de músculo usa señales específicas de músculo denominadas activadores para ordenar a la mano un agarre específico.
- 18 opciones de agarre disponibles.
- Función Vari-Grip para mayor fuerza de agarre.
- Auto-Grasp: una función de seguridad anti caída para mayor tranquilidad.
- Software Biosim® y My i-Limb®.
- Disponible en 4 tamaños; extra pequeño, pequeño, mediano y grande.
- Múltiples opciones de funda cosmética disponibles para adaptarse a estilos de vida individuales.

* Los dígitos de titanio solo están disponibles en los tamaños pequeño, mediano y grande; los dígitos del tamaño extrapequeño son de aluminio, lo que aporta ligereza y resistencia.

MÉTODOS DE CONTROL:

activadores
CONTROL DE MÚSCULO

Quick Grips
APLICACIÓN DE CONTROL

Peso del dispositivo			
	Extra pequeño	Pequeño	Mediano/ grande
QWD	472g/1.04lbs	512g/1.13lbs	528g/1.16lbs
WD	432g/0.95lbs	472g/1.04lbs	488g/1.08lbs
Flexion Wrist	572g/1.26lbs	612g/1.35lbs	628g/1.38lbs
Friction Wrist	467g/1.03lbs	507g/1.12lbs	523g/1.15lbs

Información técnica	
Tensión	7.4 V (nominal)
Corriente máxima	5 A
Capacidad de la batería	Polímero de litio recargable; 7,4 V (nominal); capacidad de 2000 mAh; capacidad de 1300 mAh
Límite máximo de carga de mano (límite estático)	40 kg (extra pequeño) 90 kg (pequeño/mediano/grande)
Carga de traslado de dedos	20 kg (extra pequeño) 32 kg (pequeño/mediano/grande)
Tiempo desde completamente abierto hasta completamente cerrado	0,8 segundos

i-LIMB® ULTRA

PAQUETES i-LIMB ULTRA

EMEA				
Paquetes	1	1.1	2	2.1
Código de paquete de mano **titanio**	TBX 50185	TBX 50539	TBX 50186	TBX 50540
QWD/WD/ Friction wrist	●	●		
Flexion wrist			●	●
Kit de Encaje	●		●	
Kit de Electrodos	●		●	

Todos los paquetes incluyen:

- Batería y puerto de carga magnético
- Cargador de red
- Paquete de guantes estándar: incluye 6 fundas de i-Limb Skin Active, Active TS, Contour TS, Natural"

i-LIMB®

DIMENSIONES

No son a escala; longitud en mm.

Mano extra pequeña

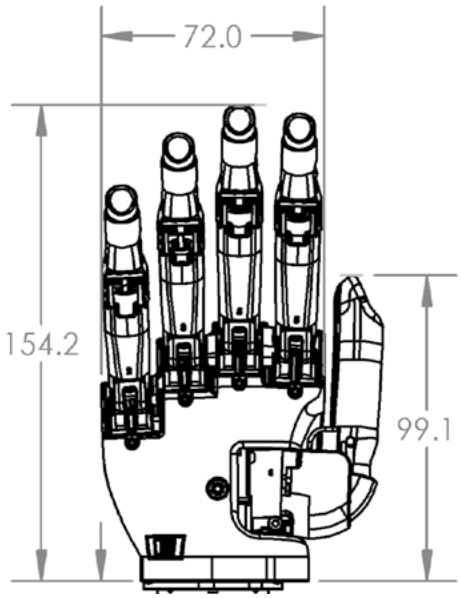

Mano pequeña

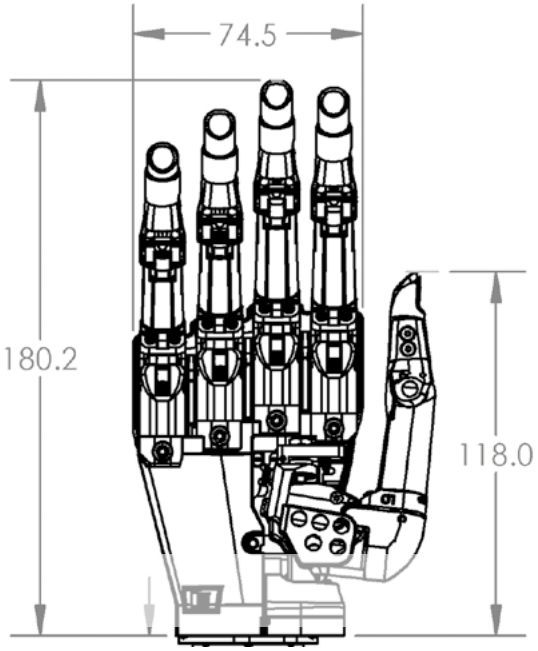

Mano mediana

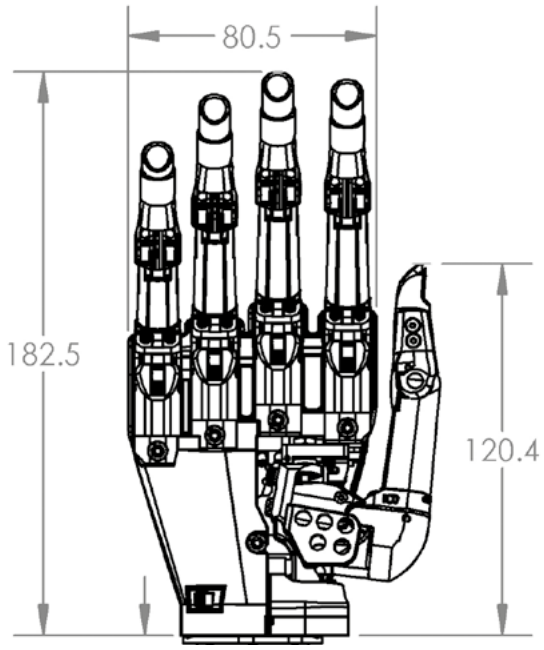

Mano grande

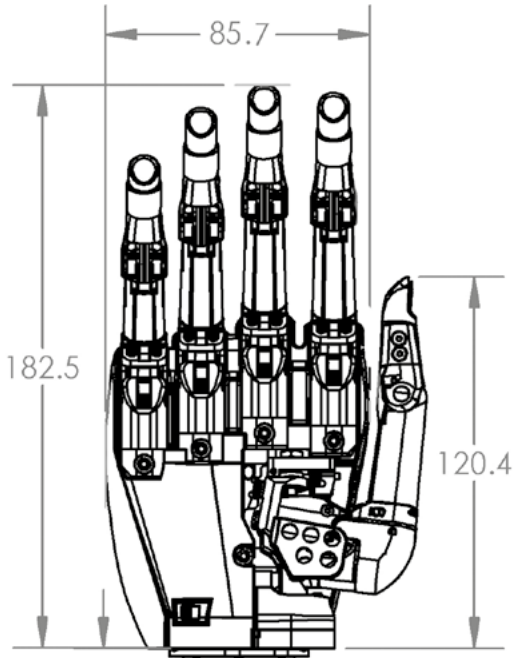

i-LIMB®

OPCIONES DE MUÑECA

La gama de manos i-limb está disponible con una serie de opciones de muñeca.

Flexion Wrist

Flexion Wrist incorpora flexión y extensión pasivas de la muñeca con capacidad de bloqueo en 5 posiciones; +40° +20° 0° -20° -40°. La muñeca se bloquea y desbloquea con un sencillo bloqueo magnético.

Peso: 161 g

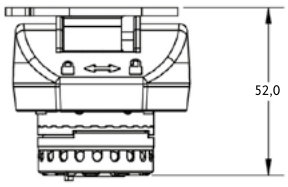

Quick Wrist Disconnect

Quick Wrist Disconnect (QWD) incorpora rotación de muñeca manual. El usuario puede ajustar y retirar fácilmente la mano de la prótesis.

Peso: 54 g

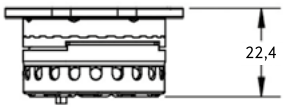

Friction Wrist

Friction Wrist es adecuada para usuarios con un miembro residual largo e incorpora rotación de muñeca manual. El usuario no puede retirar la mano de la prótesis.

Peso: 49 g

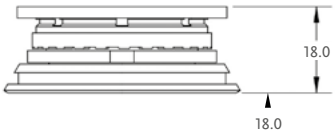

Wrist Disarticulation

Wrist disarticulation (WD) es la opción con el perfil más bajo, lo que resulta ideal para usuarios con un miembro residual largo.

Se fabrica una cesta de laminación directamente en el encaje. No es posible la rotación de la mano, y el usuario no puede retirar la mano de la prótesis.

Peso: 17 g

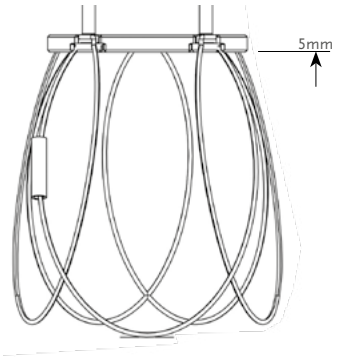

ELECTRODOS

ELECTRODOS REMOTOS

- Se utilizan con todas las manos i-Limb®
- Ofrecen mayor control en el interior del encaje puesto que se adaptan al contorno del miembro residual.
- Cúpulas bañadas en oro para optimizar la señal de EMG.
- 50 o 60 Hz
- Dimensiones: 23 mm x 17,4 mm x 5,6 mm
- Cúpula de electrodos con diámetro de 10 mm.
- La separación óptima de la cúpula de electrodos es de 8-10 mm.
- Selección de ganancia entre 1 y 7. Para un rendimiento óptimo, el ajuste recomendado es 4.
- La ganancia y el umbral se pueden ajustar mediante el software Biosim®

Código	Descripción
PL069466	Kit de electrodos remotos de sitio individual de 50 Hz, cable de 300 mm
PL069467	Kit de electrodos remotos de sitio individual de 60 Hz, cable de 300 mm
PL069468	Kit de electrodos remotos de sitio individual de 50 Hz, cable de 600 mm
PL069469	Kit de electrodos remotos de sitio individual de 60 Hz, cable de 600 mm

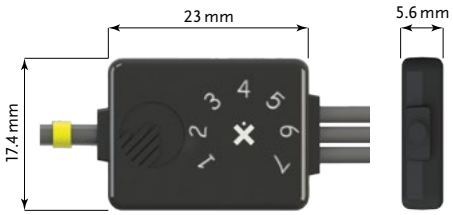

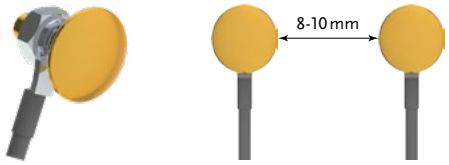

Con el uso de electrodos bañados en oro, la amplitud de EMG mejora en más de un 20 %.

ELECTRODOS

ELECTRODOS COMPACTOS

- Aptos para el uso con todas las manos i-Limb®
- Contactos de electrodo de acero inoxidable de grado médico.
- 50 o 60 Hz
- Protección frente a polvo y vaporización de agua, compatible con IP64.
- Dimensiones: 26,8 mm x 18,4 mm x 9,7 mm
- Selección de ganancia entre 1 y 7.
- La ganancia y el umbral se pueden ajustar mediante el software Biosim™

Contenido de kit adicional:

- Dummies de termoplástico y laminación
- Cable de electrodo (elección de 300 o 600 mm) y conector de desplazamiento aislado.
- Herramienta de ajuste de ganancia de electrodos.
- Tornillos y anclajes de fijación de encaje.

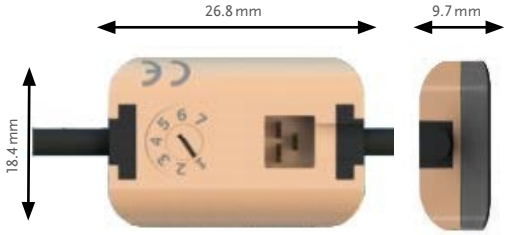

Código	Descripción
PL091050	Kit de electrodo compacto, 50 Hz (cable de 300 mm)
PL091060	Kit de electrodo compacto, 60 Hz (cable de 300 mm)
PL091127	Kit de electrodo compacto, 50 Hz (cable de 600 mm)
PL091128	Kit de electrodo compacto, 60 Hz (cable de 600 mm)
PL091029	Cable de 3 vías de 300 mm
PL091030	Cable de 3 vías de 600 mm

CARGADORES Y BATERÍAS

PUERTO DE CARGA MAGNÉTICO

- Interruptor de encendido/apagado.
- Indicador de batería LED con luz de aviso de nivel bajo.
- Función de seguridad de fallo: la reserva de batería evita el bloqueo de la mano en posición cerrada.

Con las manos i-Limb®, es obligatorio el uso de las baterías Össur Touch Solutions.

Código	Descripción
PL000290	Puerto de carga magnético, incluido el adaptador de cable
PL000335	2000 mAh batería
PL000336	1300 mAh batería

		Batería i-Limb® 1300 mAh	Batería i-Limb® 2000 mAh
Capacidad		1300 mAh	2000 mAh
Dimensiones de la batería	Longitud	70 mm	80 mm
	Ancho	35 mm	44 mm
	Altura	6 mm	7.5 mm
Aplicación		Uso moderado	Uso intenso

CARGADORES

Con productos de la gama Touch Solutions solo se deben usar cargadores autorizados. Existen cargadores disponibles para diferentes países. Asegúrese de usar el cargador correcto para su producto.

Imagen	Código	Descripción
1	PL000291	Unidad de fuente de alimentación del cargador (pedir también cable de alimentación)
	000312	Cable de alimentación con conector (Reino Unido)
	000313	Cable de alimentación con conector (UE)
	000224	Cable de alimentación con conector de (EE.UU.)
	000315	Cable de alimentación con conector (Aus)
	000316	Cable de alimentación con conector (SA)
2	PL000292	Cargador de coche

1.

2.

i-LIMB®

COMPONENTES DE REPUESTO I-LIMB®

Grip Chips®

Se utiliza para almacenar modos de agarre o favoritos de i-Limb® e i-Digits®.

Código	Descripción
PL238300	Kit de iniciación de Grip Chips y activación de aplicación

1.

Kit de herramientas

Necesario para el mantenimiento de las manos i-Limb® .

Código	Descripción
PL177001	Kit de herramientas de reparación T10
PL177002	Kit de herramientas de reparación T6
PL177003	Kit de herramientas de reparación T8
PL177004	Kit de herramientas de reparación T6 con llave dinamométrica

2.

Pieza de acoplamiento y enchufe coaxial

para la conexión de QWD.

Imagem	Código	Descripción
1	PL091032	Pieza de acoplamiento
2	PL091036	Enchufe coaxial de 4 vías

3.

Anillo de laminación

Para laminación de conexión de QWD en la prótesis.

Imagem	Código	Descripción
3	089003	Anillo de laminación de 50 mm
	091037	Anillo de laminación de 45 mm

Herramienta para QWD

Necesaria para el montaje de una QWD.

Imagem	Código	Descripción
4	MP091084	Herramienta para Quick Wrist Disconnect (QWD)

4.

Conjunto de cesta y placa para laminación de WD

Para laminación de conexión de WD en la prótesis.

Imagem	Código	Descripción
5	SA149003	Conjunto de cesta y placa para laminación de WD

Electrode Kits

Código	Descripción
PL091067	Kit de componente para un solo sitio en encaje, incluido un kit de electrodo.
PL091068	Kit de componente para dos sitios en encaje, incluidos dos kits de electrodo.

5.

Código	Descripción
TBX50173	Garantía Touch Care i-Limb / i-Digits 3°año
TBX50174	Garantía Touch Care i-Limb / i-Digits 4° año
TBX50175	Garantía Touch Care i-Limb / i-Digits 5° año

CUBIERTAS

CUBIERTA I-LIMB® SKIN ACTIVE Y TS

Las cubiertas i-Limb Skin Active y TS, diseñadas para el uso con las manos i-Limb, ofrecen una superficie de agarre antideslizante en la zona de la palma. La parte posterior lisa del guante permite que la mano se deslice fácilmente a través de las mangas de las prendas de vestir.

i-Limb Skin Active TS permite a los usuarios el uso de pantallas de dispositivos táctiles, como teléfonos inteligentes o tabletas, con prótesis i-limb compatibles.

Nota: Para manos i-Limb grandes deben pedirse fundas medianas.

Códigos de i-Limb Skin® Active

Código	Descripción
PL353002	Skin Active MD extra pequeña y transparente para i-Limb
PL353003	Skin Active MI extra pequeña y transparente para i-Limb
PL353000	Skin Active MD extra pequeña y negra para i-Limb
PL353001	Skin Active MI extra pequeña y negra para i-Limb
092025	Skin Active MD pequeña y transparente para i-Limb
092026	Skin Active MI pequeña y transparente para i-Limb
092029	Skin Active MD pequeña y negra para i-Limb
092030	Skin Active MI pequeña y negra para i-Limb
092023	Skin Active MD mediana y transparente para i-Limb
092024	Skin Active MI mediana y transparente para i-Limb
092027	Skin Active MD mediana y negra para i-Limb
092028	Skin Active MI mediana y negra para i-Limb
TBX50045	Skin Active para i-Limb (negra o transparente) x 4

Códigos de i-Limb Skin® Active TS

Código	Descripción
PL380002	Skin Active TS MD extra pequeña y transparente para i-Limb
PL380003	Skin Active TS MI extra pequeña y transparente para i-Limb
PL380000	Skin Active TS MD extra pequeña y negra para i-Limb
PL380001	Skin Active TS MI extra pequeña y negra para i-Limb
MP092025	Skin Active TS MD pequeña y transparente para i-Limb
MP092026	Skin Active TS MI pequeña y transparente para i-Limb
MP092029	Skin Active TS MD pequeña y negra para i-Limb
MP092030	Skin Active TS MI pequeña y negra para i-Limb
MP092023	Skin Active TS MD mediana y transparente para i-Limb
MP092024	Skin Active TS MI mediana y transparente para i-Limb
MP092027	Skin Active TS MD mediana y negra para i-Limb
MP092028	Skin Active TS MI mediana y negra para i-Limb
TBX50047	Skin Active TS para i-Limb (negra o transparente) x 4

CUBIERTAS

CUBIERTAS I-LIMB® SKIN CONTOUR Y TS

Las cubiertas de silicona suaves están diseñadas para el uso con las manos i-Limb. La cubierta TS Incluye la funcionalidad de pantalla táctil para la interacción con dispositivos de pantalla táctil como teléfonos inteligentes o tabletas.

Las puntas más gruesas y el ajuste más holgado que i-Limb Skin Active y TS proporcionan una mayor durabilidad.

Recubrimiento deslizante en el interior para facilitar la colocación y la retirada.

Disponible en negro o transparente

La cubierta TS es compatible con dispositivos con pantalla táctil como teléfonos inteligentes o tabletas.

Códigos i-Limb Skin® Contour

Código	Descripción
PL353004	Skin Contour MD extra pequeña y transparente para i-Limb
PL353005	Skin Contour MI extra pequeña y transparente para i-Limb
PL353014	Skin Contour MD extra pequeña y negra para i-Limb
PL353015	Skin Contour MI extra pequeña y negra para i-Limb
PL354004	Skin Contour MD pequeña y transparente para i-Limb
ILH000-3577	Skin Contour MD extra pequeña y blanca para i-Limb
ILH000-3578	Skin Contour MI extra pequeña y blanca para i-Limb
PL354005	Skin Contour Mi pequeña y transparente para i-Limb
PL354014	Skin Contour MD pequeña y negra para i-Limb
PL354015	Skin Contour MI pequeña y negra para i-Limb
PL355004	Skin Contour MD mediana y transparente para i-Limb
LH000-3575	Skin Contour MD pequeña y blanca para i-Limb
ILH000-3576	Skin Contour MI pequeña y blanca para i-Limb
PL355005	Skin Contour MI mediana y transparente para i-Limb
PL355014	Skin Contour MD mediana y negra para i-Limb
PL355015	Skin Contour MI mediana y negra para i-Limb
TBX50053	Skin Contour para i-Limb x 4
ILH000-3573	Skin Contour MD mediana y blanca para i-Limb
ILH000-3574	Skin Contour MI mediana y blanca para i-Limb

Códigos i-Limb Skin® contour TS

Código	Descripción
PL380004	Skin Contour TS MD extra pequeña y transparente para i-Limb
PL380005	Skin Contour TS MI extra pequeña y transparente para i-Limb
PL380012	Skin Contour TS MD extra pequeña y negra para i-Limb
PL380013	Skin Contour TS MI extra pequeña y negra para i-Limb
PL381004	Skin Contour TS MD pequeña y transparente para i-Limb
PL381005	Skin Contour TS MI pequeña y transparente para i-Limb
PL381012	Skin Contour TS MD pequeña y negra para i-Limb
PL381013	Skin Contour TS MI pequeña y negra para i-Limb
PL382004	Skin Contour TS MD mediana y transparente para i-Limb
PL382005	Skin Contour TS MI mediana y transparente para i-Limb
PL382012	Skin Contour TS MD mediana y negra para i-Limb
PL382013	Skin Contour TS MI mediana y negra para i-Limb
TBX50054	Skin Contour TS para i-Limb x 4

CUBIERTAS

CUBIERTAS I-LIMB SKIN® NATURAL PARA i-LIMB™

Cubierta cosmética para manos i-Limb. Disponible en 18 opciones de color con diseño de uñas. i-Limb Skin Natural se extiende de forma proximal al nivel de la muñeca.

Elección de 18 opciones de color con diseño de uñas.

Muestras de colores disponibles para la selección del color.

Las fundas i-Limb Skin Natural se extienden hasta el nivel de la muñeca. Para cubrir la sección del antebrazo de la prótesis, disponemos de fundas en la misma gama de colores.

Nota: Para manos i-Limb grandes deben pedirse fundas medianas.

	Extra Pequeño		Pequeño		Mediano	
Color	LH	RH	LH	RH	LH	RH
1	066582	066564	066509	066491	066473	066455
2	066583	066565	066510	066492	066474	066456
3	066584	066566	066511	066493	066475	066457
4	066585	066567	066512	066494	066476	066458
5	066586	066568	066513	066495	066477	066459
6	066587	066569	066514	066496	066478	066460
7	066588	066570	066515	066497	066479	066461
8	066589	066571	066516	066498	066480	066462
9	066590	066572	066517	066499	066481	066463
10	066591	066573	066518	066500	066482	066464
11	066592	066574	066519	066501	066483	066465
12	066593	066575	066520	066502	066484	066466
13	066594	066576	066521	066503	066485	066467
14	066595	066577	066522	066504	066486	066468
15	066596	066578	066523	066505	066487	066469
16	066597	066579	066524	066506	066488	066470
17	066598	066580	066525	066507	066489	066471
18	066599	066581	066526	066508	066490	066472

CUBIERTAS

MANGUITO DE ANTEBRAZO i-LIMB SKIN® NATURAL

El manguito de antebrazo i-Limb Skin Natural ofrece una cubierta cosmética para la sección del antebrazo de la prótesis.

Disponible en 18 opciones de color.

Disponible en 4 contornos.

Una longitud: 35 cm.

18 opciones de color disponibles.

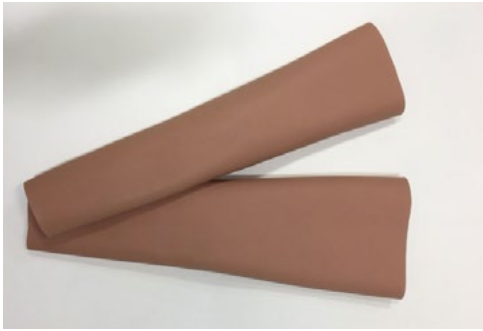

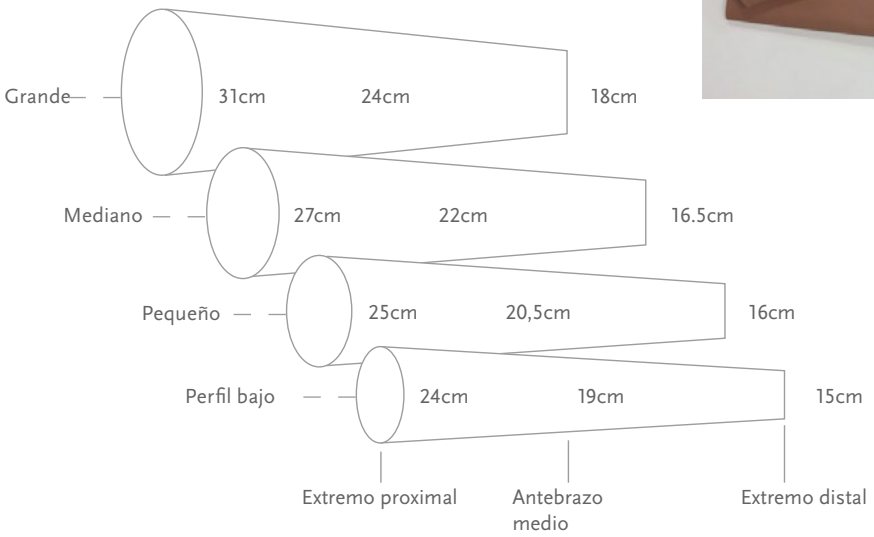

Color	Perfil bajo	Pequeño	Mediano	Grande
1	066629	066628	066627	066626
2	066633	066632	066631	066630
3	066637	066636	066635	066634
4	066641	066640	066639	066638
5	066645	066644	066643	066642
6	066649	066648	066647	066646
7	066653	066652	066651	066650
8	066657	066656	066655	066654
9	066661	066660	066659	066658
10	066665	066664	066663	066662
11	066669	066668	066667	066666
12	066673	066672	066671	066670
13	066677	066676	066675	066674
14	066681	066680	066679	066678
15	066685	066684	066683	066682
16	066689	066688	066687	066686
17	066693	066692	066691	066690
18	066700	066696	066695	066694

CUBIERTAS

CUBIERTAS I-LIMB SKIN® MATCH PARA

La cubierta cosmética de silicona i-Limb Skin Match para manos i-Limb es extremadamente realista y se pinta de forma personalizada para imitar el dedos de la piel del usuario.

La cubierta se extiende de forma proximal al nivel de la muñeca.

Pintada de forma personalizada para imitar el tono de la piel del usuario individual.

También es posible la producción de un manguito de antebrazo i-Limb Skin Match a juego con la cubierta.

Código	Descripción
066006	Cubierta de mano Skin Match
066448	Cubierta de antebrazo Skin Match
066449	Cubierta de mano Skin Match, incluida la cubierta personalizada de antebrazo

FORROS PROTECTORES

Los forros protectores se han diseñado para el uso por debajo de las cubiertas
i-Limb Skin Active, i-Limb Skin Contour e i-Limb Skin Natural. Su función es brindar protección adicional a las zonas de mayor uso y desgaste para prolongar la vida útil de las cubiertas.

Código	Descripción
092050	Forro protector: izquierdo, pequeño
092051	Forro protector: derecho, pequeñ
092052	Forro protector: izquierdo, mediano
092053	Forro protector: derecho, mediano
092054	Forro protector: izquierdo, grande
092055	Forro protector: derecho, grande

i-DIGITS® QUANTUM

i-Digits Quantum es un dispositivo protésico mioeléctrico para personas con pérdida o deficiencia parcial de la mano.

i-Digits Quantum está indicado para la ausencia de mano parcial. Los candidatos adecuados presentan ausencia de 1 a 5 dedos con nivel de pérdida o deficiencia distal a la muñeca y proximal a la articulación metacarpofalángica.

i-Digits Quantum ofrece la posibilidad de cambio de agarre con un simple gesto.

- Prótesis mioeléctrica por pérdida parcial o ausencia de mano.
- Se pueden reemplazar de 1 a 5 dedos.Hasta 32 agarres automatizados disponibles.
- La banda de muñeca autónoma contiene las baterías y el microprocesador.
- Los dedos se mueven de forma independiente y funcionan en conjunto con los dedos restantes.
- La función de potencia de velocidad permite aumentar la velocidad hasta un 30 % con la aplicación My i-Limb.
- La característica Vari-Grip proporciona una mayor fuerza de agarre cuando se aplica.
- Auto-Grasp: función de seguridad anticaída para evitar que los objetos se deslicen del agarre.

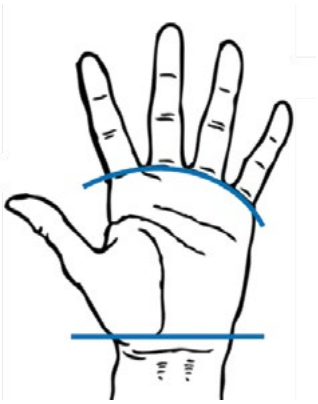

MÉTODOS DE CONTROL

i-Movimiento inteligente i-MO™ CONTROL DE GESTOS

activadores CONTROL DE MÚSCULO

Quick Grips APLICACIÓN DE CONTROL

Grip Chips CONTROL DE APROXIMACIÓN

Código	Descripción
TBX50008	1 digit i-Digits Quantum
TBX50016	2 digit i-Digits Quantum
TBX50024	3 digit i-Digits Quantum
TBX50032	4 digit i-Digits Quantum
TBX50040	5 digit i-Digits Quantum

Incluye:

- Banda de muñeca i-Digits Quantum Wristband
- Cargador de red
- 2 placas de montaje
- Electrodos o FSR
- Dígitos y bloque de nudillos (cantidad según el kit solicitado)
- 3 fundas de puntas por dígito
- 2 Grip Chips

i-DIGITS®

DIMENSIONES

i-Digits está disponible en los tamaños extra pequeño y mediano.

La placa de montaje extra pequeña mide 67 mm de ancho y presenta una alineación de dígitos recta.

La placa de montaje mediana mide 73 mm de ancho y presenta una alineación de dígitos extendida.

extra small

medium

	Pulgar	Índice	Medio	Anular	Pequeña
Extra pequeño	5	5	5	3	2
Mediano	5	6	6	5	3

Estas configuraciones ofrecen el ajuste y la funcionalidad óptimos para usuarios con las directrices de ajuste aconsejadas.

OPCIONES DE SEÑAL DE ENTRADA

Existe una gama de opciones de nivel de entrada disponibles para i-D igits que permiten que los usuarios utilicen la opción óptima.

Electrodos remotos de perfil bajo

Las cúpulas bañadas en oro de perfil bajo se adaptan bien a la forma del miembro residual para ofrecer un mayor control. La pieza de suspensión está fabricada en el interior del encaje de silicona. Esto proporciona la suspensión y el espacio óptimo para las cúpulas de electrodo. Dos cúpulas se colocan juntas en el sitio del músculo y otra cúpula de tierra compartida se utiliza para el control del sitio dual.

Imagen	Código	Descripción
1.	PL441012	Kit de electrodos remotos LP
	SA441080	Electrodo remoto de encaje de prueba

1.

FSR (resistencia de detección de fuerza)

Almohadilla táctil muy fina que el usuario mueve físicamente como parte de su miembro residual contra la almohadilla. Es una opción más útil cuando existe un dedo corto remanente.

Imagen	Código	Descripción
	SA441092	FSR para i-Digits (pequeño)
2.	SA441093	FSR para i-Digits (grande)

2.

Electrodo compacto

Imagen	Código	Descripción
3.	PL441029	Kit de electrodo compacto i-Digits

3.

i-DIGITS®

COMPONENTES DE REPUESTO

Baterías y cargadores

Imagen	Código	Descripción
1.	SA069313	Batería de 800 mAh
2.	PL069653	Unidad de base de cargador de batería para i-Digits
3.	069654	Unidad de fuente de alimentación para i-Digits

1.

2.

3.

Montaje - componentes de repuesto

Imagen	Código	Descripción
4.	SA440003	Conjunto de placa de montaje de nudillos MI para i-Digits - extra pequeño
	SA069406	Conjunto de placa de montaje de nudillos MD para i-Digits - mediano
	SA069405	Conjunto de placa de montaje de nudillos MI para i-Digits - mediano
5.	PL441052	Conjunto de pivote de pulgar
	069227	Placa de montaje de pulgar en ángulo
	PL441056	Conjunto de nudillos con un solo cable
	SA400074	Correa de trinquete + Tornillos + Conjunto de inserción de hombro
	PL177004	Kit de herramientas de reparación T6 con llave dinamométrica

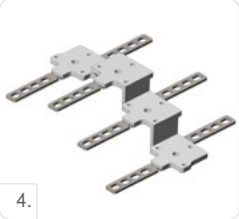
4.

5.

Conjunto de fuelles

Código	Descripción
SA441040	Conjunto de fuelles de electrodo para i-Digits de 50 Hz
SA451002	Conjunto de fuelles de electrodo para i-Digits de 60 Hz
SA441078	Conjunto de fuelles de FSR para i-Digits

Cubiertas para i-digits

Código	Descripción
441031	Cubierta negra para i-Digits, tamaño 2
441082	Cubierta transparente para i-Digits, tamaño 2
441032	Cubierta negra para i-Digits, tamaño 3
441083	Cubierta transparente para i-Digits, tamaño 3
441033	Cubierta negra para i-Digits, tamaño 5
441084	Cubierta transparente para i-Digits, tamaño 5
441034	Cubierta negra para i-Digits, tamaño TS 5

Código	Descripción
441085	Cubierta transparente para i-Digits, tamaño TS 5
441035	Cubierta negra para pulgar de i-Digits
441088	Cubierta transparente para pulgar de i-Digits
441076	Cubierta negra para i-Digits, tamaño 6
441086	Cubierta transparente para i-Digits, tamaño 6
441077	Cubierta negra para i-Digits, tamaño TS 6
441087	Cubierta transparente para i-Digits, tamaño TS 6

LIVINGSKIN®

DESCRIPCIÓN GENERAL

Las prótesis livingskin están diseñadas para pasar totalmente desapercibidas.

Hechas a mano a partir de silicona de alta definición, y pintadas también a mano para imitar la apariencia y el tono de la piel, nuestras prótesis livingskin son extremadamente realistas. Nos encargamos de mimetizar los mínimos detalles en la prótesis, incluidas características como pecas y vello.

Además de la apariencia realista de los productos livingskin, es importante recordar que las prótesis pasivas como estas siguen aportando importantes capacidades funcionales, como empujar, tirar, apoyo de estabilización, apoyo de soporte, agarre ligero y escribir.

Dedos Livingskin

Código	Descripción
066026	1 dedo
066029	2 dedos
066039	3 dedos
066040	4 dedos
TBX50486	5 dedos
066135	banda para dedos

Manos Livingskin

Código	Descripción
066014	mano parcial
066015	mano completa

Livingskin transradial & transhumeral

Código	Descripción
066703-DCM	Desarticulación de muñeca pasiva
066016	transradial pasiva hasta codo
066017	transhumeral pasiva hasta axila
066454-DCM	Desarticulación de hombro pasiva

LIVINGSKIN ®

OPCIONES

Código	Descripción
092039	Material de silicona extra - por tubo de 1 lb (453 g)
TBX50181	Estabilizador de pulgar
TBX50135	Componente de pronación/supinación de muñeca
TBX50070	Componente de flexión/extensión de muñeca
TBX50166	Revestimiento de deslizamiento
066443	Dermahair - dedo
066065	Dermahair - mano
066442	Dermahair - brazo

INFORMACIÓN GENERAL

ESTAMOS AQUÍ PARA AYUDARLE

RESPONSABLES COMERCIALES, SERVICIO DE ATENCIÓN AL CLIENTE Y SERVICIO TÉCNICO

Nuestros equipos de responsables comerciales, servicio de atención al cliente y servicio técnico estarán encantados de ayudarle y asesorarle siempre que lo necesite. Para obtener más datos sobre la información de contacto, visite las páginas de atención al cliente de su ubicación en nuestro sitio web, www.ossur.es. En ellas también encontrará la información de contacto de nuestros expertos técnicos.

Esperamos que el diseño funcional de nuestro catálogo le guíe de manera sencilla por la amplia gama de productos. Si necesita cualquier tipo de ayuda, no dude en contactar con nuestro equipo de atención al cliente o visitar nuestro sitio web: www.ossur.es.

TÉRMINOS DE COMPRA Y CONDICIONES

COMO HACER UN PEDIDO

Las referencias de Össur, así como las descripciones del producto deben estar incluidas en todos los pedidos.

PRECIOS Y TÉRMINOS DE PAGO

Para información sobre precios y términos de pago por favor consulte la lista de precios actual.

DEVOLUCIONES, AJUSTES Y CRÉDITOS

Por favor, inspeccione todos los pedidos inmediatamente después de recibirlos. En el caso de los artículos que son vendidos o entregados por error, por favor notifique al Servicio de Atención al Cliente para que puedan indicarle un número de devolución (RS#). Debe ponerse en contacto con Össur en un plazo de cinco (5) días utiles de la recepción de los bienes. El RS# debe estar impreso en el exterior del paquete y una copia de la factura original o del abono deben ser incluidos. Todas las devoluciones están sujetas a inspección.

USO EN UN ÚNICO USUARIO

Los productos y componentes Össur están deseñados y probados según ISO 10328. La compatibilidad y conformidad con este estándar se obtiene sólo si los productos y componentes Össur se utilizan con otros componentes recomendados o autorizados por Össur. Si en cualquier momento se detecta un desplazamiento o desgaste del producto en la estructura de una prótesis, se debe dar instruciones al usuario para cesar de inmediato el uso del dispositivo y que consulte a su especialista clínico. Este producto se ha diseñado y probado para su uso en un único usuario y no se recomienda para el uso de varios usuarios. En caso de que surja algún problema con el uso este producto, póngase inmediatamente en contacto con su especialista clínico.

GARANTÍA DE PRODUCTOS

Todos los productos de Össur están garantizados de estar libre de defectos en materiales y mano de obra en el momento de la compra. Cualquier producto que esté defectuoso bajo condiciones de uso normales será sustituido sin costo para el cliente por un producto nuevo del mismo tipo. Si un producto necesita ser reemplazado estando en el período de garantía, se enviará un producto nuevo tan pronto sea posible al que se le emitirá factura. Una vez se reciba el producto bajo garantía, se efectuará un abono bajo los términos que correspondan.

MIEMBRO SUPERIOR	GARANTÍA LIMITADA
i-LIMB QUANTUM	24 MESES*
i-LIMB ULTRA	24 MESES*
i-LIMB DIGITS	24 MESES*
ACCESORIOS MIEMBRO SUPERIOR	GARANTÍA LIMITADA
CUBIERTAS i-LIMB SKIN	3 MESES
ACCESORIOS DE MANOS	12 MESES**
DEMO-LIMB	12 MESES
VIRTU-LIMB	12 MESES
PRÓTESIS MIEMBRO SUPERIOR PASIVAS	GARANTÍA LIMITADA
DISPOSITIVO PASIVO DE LIVINGSKIN	12 MESES

*Están disponibles para compra años adicionales de garantía. Póngase en contacto con el Servicio de Atención al Cliente para las opciones disponibles y precios. El periodo máximo total de garantía es de 5 años. La extensión de garantía debe adquirirse mientras el dispositivo se encuentra en garantía.

**Si se compra dentro de un kit i-Limb o i-Digit, el período de garantía del kit se aplicará al accesorio.

FORMULARIO DE DEVOLUCIÓN

Para obtener un número RS# (número de devolución) por una devolución o una reclamación, puede llamar al Servicio de Atención al Cliente o rellenar este formulario y enviarselo por fax al número 00800 3539 3299.
Nota: El número del cliente es el código en nuestros documentos que comienza por ES (para clientes en España) o PT (para clientes en Portugal)

SECCIÓN 1

Número de albarán: SS _____ Número de factura: SI _____

Cliente: _____ Número de cliente ES / PT: _____

Técnico Ortopédico: _____ Fecha: _____

Usuario: _____ Edad: _____ Peso (kg): _____ Aumento de peso: Si / No ___

Niveles de impacto: Alto / Moderado / Bajo Tiempo que se ha utilizado el producto: _____

¿Necesita una respuesta formal por escrito a la devolución/reclamación?: Sí / No _____

¿Se lesionó el usuario?: Sí / No_____ Naturaleza de la lesión: _____

Nombre del producto: _____

Referencia: _____

SECCIÓN 2A, PARA DEVOLUCIONES:

Descripción del problema: _____

Reclamación de garantía: Sí / No

SECCIÓN 2B, PARA LAS RECLAMACIONES:

Categoría de la reclamación: relacionado al producto / relacionado al servicio _____

Descripción del problema: _____

_____

_____

_____

Össur Iberia es el distribuidor y representante de Össur Hf en España y Portugal

WWW.OSSUR.COM

Össur Iberia S.L.
c/ Caléndula, 93 - Miniparc III
Edificio E
28109 El Soto de la Moraleja,
Alcobendas - Madrid
España

TEL NL 00800 3539 3668
orders.spain@ossur.com
orders.portugal@ossur.com

ÖSSUR®
LIFE WITHOUT LIMITATIONS

© ÖSSUR, 12. 2023 CRE-10131